KAWAI

DIGITAL PIANO

CL36

Gebruikershandleiding

We danken u dat u heeft besloten een KAWAI Digital Piano te kopen!

Uw Kawai Digital Piano is een nieuw instrument dat de nieuwste technologie met de ervaring van 80 jaren traditionele handwerkkunst in de pianobouw verbindt. De tastatuur van de CL36 biedt u de gedifferentieerde aanslagdynamiek en de volle dynamiekomvang die voor imposante vertolkingen op piano, clavecimbel, orgel en andere bij dit instrument beschikbare preset-klankkleuren vereist is. De geïntegreerde Lesson functie is bijzonder geschikt voor het oefenen met stukken van Czerny en Burgmüller.

Bovendien kunt u door het gebruik van de wereldwijd genormde MIDI aansluitingen (Musical Instrument Digital Interface) gelijktijdig op meerdere elektronische instrumenten spelen en daardoor met volledig nieuwe muzikale dimensie kennismaken.

Deze gebruikershandleiding bevat belangrijke informaties omtrent de talrijke functies van dit instrument.
Lees in ieder geval alle hoofdstukken zorgvuldig door en bewaar de handeleiding om er later iets in te kunnen opzoeken.

Inhoudsopgave

◆ Veiligheidsinstructies 4

1. BEDIENING EN FUNCTIES 8
- ◇ BEDIENINGSVELD 8
- ◇ GEBRUIK FUNCTIE-ETIKETTEN 8
- ◇ PEDALEN 9

2. SPELEN OP HET INSTRUMENT 10
- 1) BASISBEDIENING 10
  - ◇ DEMO SONGS 11
  - ◇ KLANKKEUZE 12
- 2) DUAL MODUS 13
- 3) VIERHANDIG MODUS 14
- 4) METRONOOM 15
  - ◇ METRONOOM STARTEN 15
  - ◇ METRONOOMMAATSOORT VERANDEREN 15
  - ◇ METRONOOM TEMPO INSTELLEN 16
- 5) CONCERT MAGIC 17
  - ◇ SONG KIEZEN 17
  - ◇ GEKOZEN SONG WEERGEVEN 17
  - ◇ SONG VERTOLKEN 18
  - ◇ ARRANGEMENTTYPES CONCERT MAGIC SONGS 18
  - ◇ AFSPELEN VAN CONCERT MAGIC SONGS IN DEMO MODUS 19

3. LESSON FUNCTIE 20
- ◇ LESSON SONG UIT DE EERSTE SONGLIJST KIEZEN 20
- ◇ LESSON SONG UIT DE TWEEDE SONGLIJST KIEZEN20
- ◇ LESSON SONG WEERGEVEN 21
- ◇ LESSON FUNCTIE VERLATEN 21
- ◇ PARTIJ LINKER/RECHTERHAND OEFENEN 21
- ◇ TEMPO LESSON SONG INSTELLEN 22

4. RECORDER 23
- 1) SONG OPNEMEN 23
- 2) SONG WEERGEVEN 24
- 3) SONG WISSEN 24

5. FUNCTIEMODUS 25
- 1) BASISBEDIENING 25
- 2) TOUCH (AANSLAGGEVOELIGHEID) 26
- 3) TRANSPOSE (TRANSPONEREN) 26
- 4) TUNING (STEMMING) 27
- 5) REVERB (GALM) 27
- 6) DAMPER EFFECT (DEMPEREFFECT) 28
- 7) CONCERT MAGIC MODUS 28
- 8) MIDI CHANNEL SELECT (MIDI KANAAL KEUZE) 29
  - ◇ OVER MIDI 29
  - ◇ CL36 MIDI FUNCTIES 29
- 9) MIDI LOCAL CONTROL ON/OF (MIDI LOCAL CONTROL AAN/UIT) .. 30
- 10) MULTI-TIMBRAL MODE ON/OFF (MULTI-TIMBRAL MODUS AAN/UIT) .. 31
- 11) TRANSMIT MIDI PROGRAM CHANGE (ZENDEN VAN PROGRAMMAWISSELNUMMERS) 32

6. AUTOMATISCHE NETSCHEIDING 33
- 1) AUTO POWER OFF (AUTOMATISCHE NETSCHEIDING) 33

7. BIJLAGE 34
- 1) AANSLUITINGSMOGELIJKHEDEN 34
- 2) MONTAGEHANDLEIDING 35
- 3) CONCERT MAGIC SONG LIJST 38
- 4) LESSON SONG LIJST 39
  - ◇ BURGMÜLLER & CZERNY ETUDES 39
- 5) SPECIFICATIES 40
- 6) MIDI IMPLEMENTATIE TABEL 41

Veiligheidsvoorschriften

Deze instructies goed bewaren

AANWIJZINGEN INZAKE BRANDGEVAAR, ELEkTRISCHE SCHOKKEN OF VERWONDINGEN VAN PERSONEN

CAUTION
RISK OF ELECTRIC SHOCK
DO NOT OPEN

WARNING
TO REDUCE THE RISK OF FIRE OR ELECTRIC SHOCK, DO NOT EXPOSE THIS PRODUCT TO RAIN OR MOISTURE.

AVIS : RISQUE DE CHOC ELECTRIQUE - NE PAS OUVRIR.

Om de kans op brand of elektrische schokken te verkleinen, mag u het apparaat nooit openen. Laat onderhoudswerken uitsluitend uitvoeren door gekwalificeerde personen.

Dit symbool geeft aan dat er een mogelijkheid bestaat dat u zware verwondingen oploopt of als u het apparaat niet correct behandelt.

Dit symbool geeft aan dat er een mogelijkheid bestaat dat het apparaat beschadigt als het niet correct wordt behandeld.

Voorbeeld van beeldsymbolen

	Geeft aan dat er voorzichtig gehandeld moet worden. Dit voorbeeld geeft aan dat delen niet met de vingers mogen worden aangeraakt.
	Verbiedt een verboden handeling. Dit voorbeeld geeft aan dat het verboden is om het apparaat te demonteren.
	Geeft aan dat er een handeling gedaan moet worden. Dit voorbeeld vraagt u om de stekker uit de wandcontactdoos te halen.

Leest u deze handleiding volledig door voordat u het instrument gebruikt.

WAARSCHUWING: wanneer u het apparaat gebruikt moet u onderstaande veiligheidsvoorschriften volgen:

LET OP! Dit geeft een mogelijk gevaar aan dat tot de dood of ernstige verwondingen kan leiden als het apparaat incorrect wordt behandeld.

Dit apparaat moet op een wandcontactdoos worden aangesloten die het juiste voltage levert.

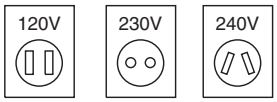

- Gebruik de netadapter die bij het apparaat geleverd wordt.
- Als u de stekker in de wandcontactdoos steekt moet u controleren of de vorm van de aansluiting overeenkomt en ook de spanning overeenkomt.
- Foute handelingen kunnen brand veroorzaken.

Haal nooit met natte handen de stekker uit de wandcontactdoos en steek hem er ook niet in met natte handen.

Foute handelingen kunnen elektrische schokken veroorzaken.

Als u een koptelefoon gebruikt, moet u deze niet langdurig op hoog volume gebruiken.

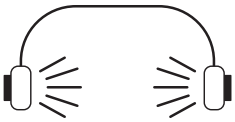

Foute handelingen kunnen gehoorschade veroorzaken.

Open, repareer of modificeer het instrument niet.

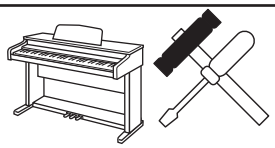

Foute handelingen kunnen een defect, elektrische schokken of kortsluiting veroorzaken.

Als u de stekker uit de wandcontactdoos wilt trekken, trek dan altijd aan de stekker, nooit aan de draad.

● Trekken aan de kabel kan een defect aan de kabel veroorzaken. Daardoor kunnen elektrische schokken, vuur en kortsluiting ontstaan.

Dit product is nooit volledig uitgeschakeld. Ook niet wanneer de netschakelaar uit staat. Als het instrument voor langere tijd niet gebruikt wordt, trek dan de stekker uit de wandcontactdoos.

● Foute handelingen kunnen vuur en oververhitting veroorzaken.

Leun of duw niet tegen het instrument.

Foute handelingen kunnen het instrument laten omvallen.

Stel het instrument in de buurt van een wandcontactdoos op en controleer of de stekker makkelijk te bereiken is zodat deze er snel kan worden uitgetrokken. Zolang de stekker er niet is uitgetrokken staat er nog steeds spanning op het instrument, ook al is het uitgeschakeld.

⚠ LET OP!

Dit geeft een mogelijk gevaar aan dat tot de dood of ernstige verwondingen kan leiden als het apparaat incorrect wordt behandeld.

Plaats uw instrument NIET op de volgende plekken:

- **Onder het raam, waardoor hij in direct zonlicht staat.**
- **Extreem hete plaatsen, zoals b.v. een heteluchtkanon.**
- **Extreem koude plaatsen, zoals b.v. buiten in de winter.**
- **Plaatsen met extreme luchtvochtigheid of regen.**
- **Plaatsen met zeer veel zand- en stuifvervuiling.**
- **Plaasen die extreem schokken en bewegen.**

Het opstellen van uw instrument op zulke plaatsen kan beschadigingen veroorzaken.

Zorg voordat u kabels aansluit, dat alle apparaten zijn uitgeschakeld

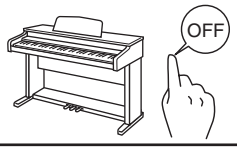

Foute handelingen kunnen defecten aan deze en andere apparaten veroorzaken.

Let er op dat er geen vreemde voorwerpen en stoffen in het instrument komen.

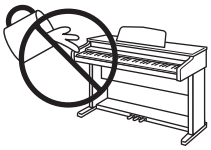

Water, spijkers of haarspelden kunnen kortsluiting en defecten veroorzaken. Het product mag niet worden blootgesteld aan druppels of vloeistoffen. Plaats geen objecten als vazen en schalen gevuld met vloeistof op dit instrument.

Let er op dat het instrument zorgvuldig wordt opgesteld.

Wees er van bewust dat dit instrument zwaar kan zijn en dat het met minstens twee personen getild moet worden.

Plaats het instrument niet in de buurt van andere elektrische apparaten zoals televisie of radio.

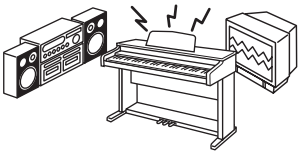

● Foute handelingen kunnen ruis en gekraak veroorzaken.
● Mocht deze storing voorkomen, verplaats het instrument dan of sluit het op een andere wandcontactdoos aan.

Bij het aansluiten van de snoeren moet u opletten dat deze niet in de knoop raken.

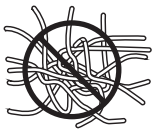

Foute handelingen kunnen de kabels beschadigen, vuur en elektrische schokken of kortsluiting veroorzaken.

Reinig het instrument NIET met een bijtende stof zoals wasbenzine of verdunner.

● Foute behandeling kan kleurveranderingen of vervorming van het apparaat veroorzaken.
● Reinigen kunt u het beste met een licht vochtige doek doen.

Ga niet op het apparaat staan en oefen ook geen zware druk en geweld uit.

● Anders kan het instrument vervormen of omvallen.

Dit product moet zo opgesteld worden dat er een goede luchtcirculatie gewaarborgd is. Er moet minstens 5 cm ruimte om het product heen wezen om een goede luchtcirculatie te hebben. Controleer of eventuele luchtopeningen niet afgedekt zijn.

Plaats geen open vuur, zoals bijvoorbeeld kaarsen, op het instrument.

Dit product mag alleen met de door de fabrikant bijgeleverde standaard worden gebruikt.

Het apparaat moet door gekwalificeerd personeel worden behandeld als:

- **de netkabel of de netaansluiting beschadigd is.**
- **voorwerpen in het apparaat gevallen zijn.**
- **het apparaat in de regen is gezet.**
- **het apparaat niet meer normaal functioneert.**
- **het apparaat gevallen is of is beschadigd.**

Dit apparaat moet zo opgesteld worden dat deze goed kan ventileren.

Reparatie
Mocht er iets ongewoons optreden, schakel het apparaat dan uit, trek de netstekker er uit en neem contact op met de service afdeling van uw dealer.

Informatie voor de gebruiker
Omdat dit product met dit recyclingsymbool is uitgerust, betekent dit dat dit aan het eind van zijn levenstijd naar een daarvoor bestemde verzamelplaats gebracht moet worden.
U mag het product niet bij het normale huisvuil plaatsen. Juiste verwerking zorgt voor een schoner milieu en daardoor ook een betere gezondheid. Voor meer details, zie uw plaatselijke verordeningen.
(Alleen binnen de EU)

1. BEDIENING EN FUNCTIES

Dit hoofdstuk legt de posities en functies van de regelaars en knoppen op het bedieningsveld uit.

◇ BEDIENINGSVELD

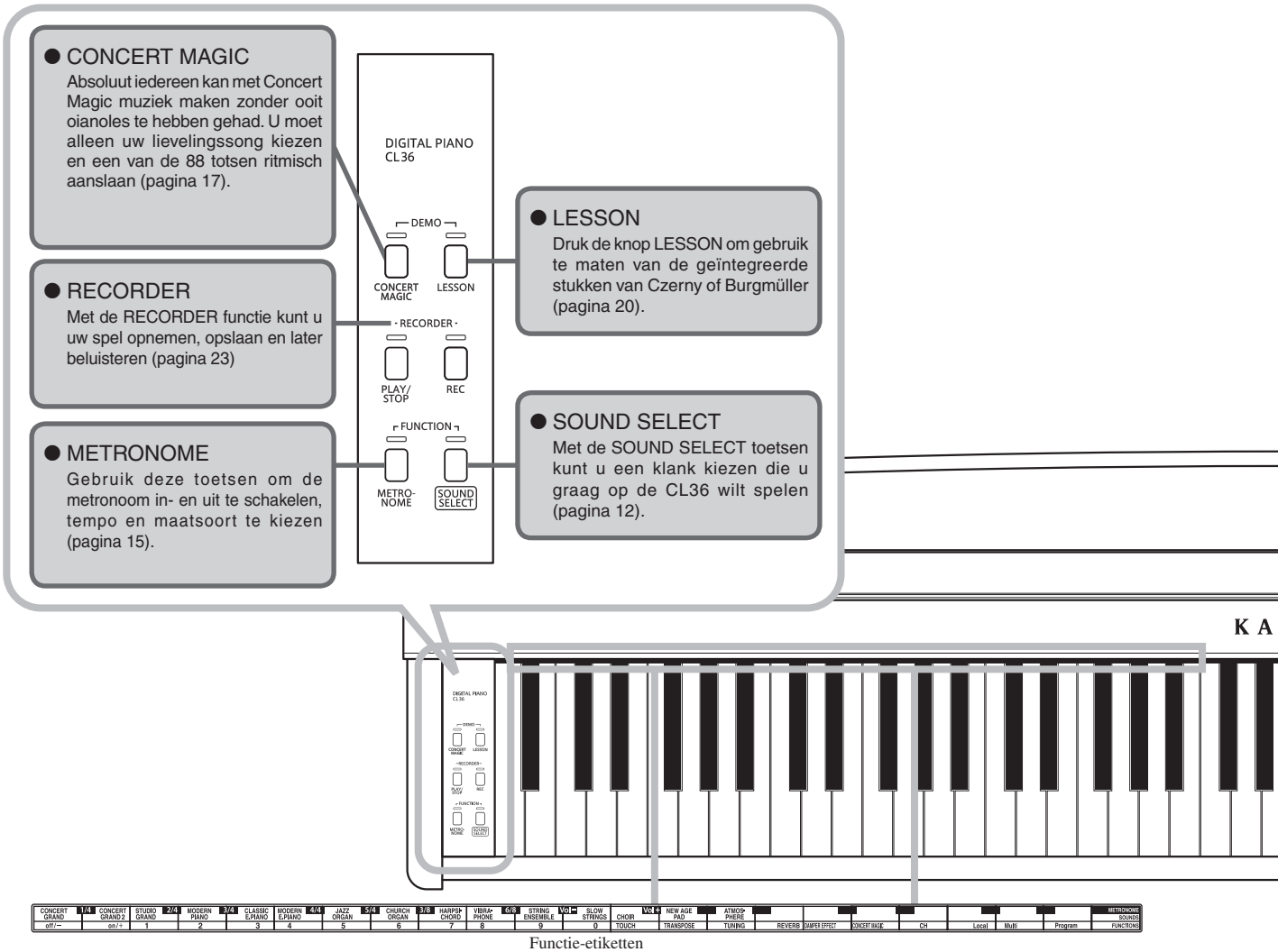

Functie-etiketten

◇ GEBRUIK VAN DE FUNCTIE-ETIKETTEN

Drie functie-etiketten zijn bij de levering inbegrepen. Wanneer u dit achter de tastatuur aanbrengt, hebt u een beter overzicht over de directe klankkeuze of bijv. het kiezen van een maatssoort voor de metronoom.

Plaats het eerste etiket zo dat het opschrift ‘CONCERT GRAND (off/-)’ zich precies boven de eerste linker witte toets bevindt. Het tweede etiket brengt u direct naast het eerste aan. Het derde kleinere etiket brengt u zo aan dat het opschrift ‘AUTO POWER OFF’ zich precies boven de laatste witte toets bevindt.

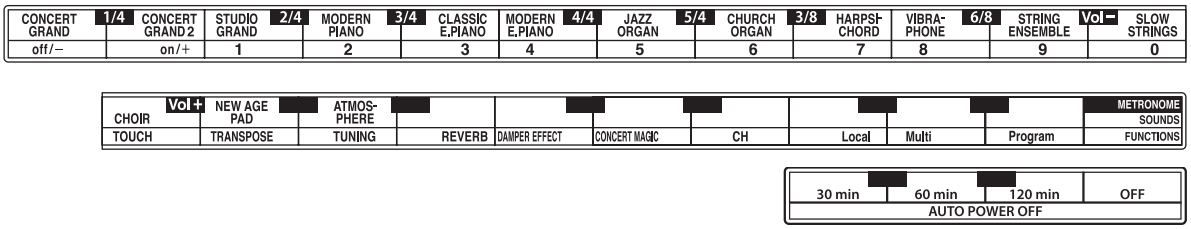

● KOPTELEFOONAANSLUITINGEN

De CL36 piano heeft twee koptelefoonaansluitingen die vooraan links aan de speeltafel zitten. Max. 2 koptelefoons kunnen gelijktijdig worden aangesloten.

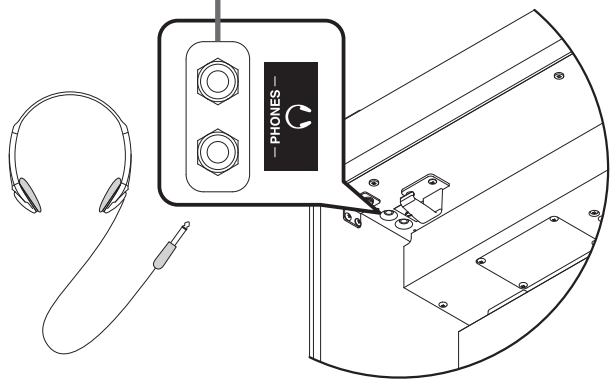

● POWER

Met de schakelaar POWER kunt u het instrument in- resp. uitschakelen. Wanneer u het niet gebruikt, moet u het uitschakelen (pagina 10).

● MASTER VOLUME

De MASTER VOLUME regelaar regelt het volume van de ingebouwde luidsprekers en van de koptelefoon. Om het volume te verhogen schuift u de regelaar naar boven, om het te verlagen naar beneden (pagina 10).

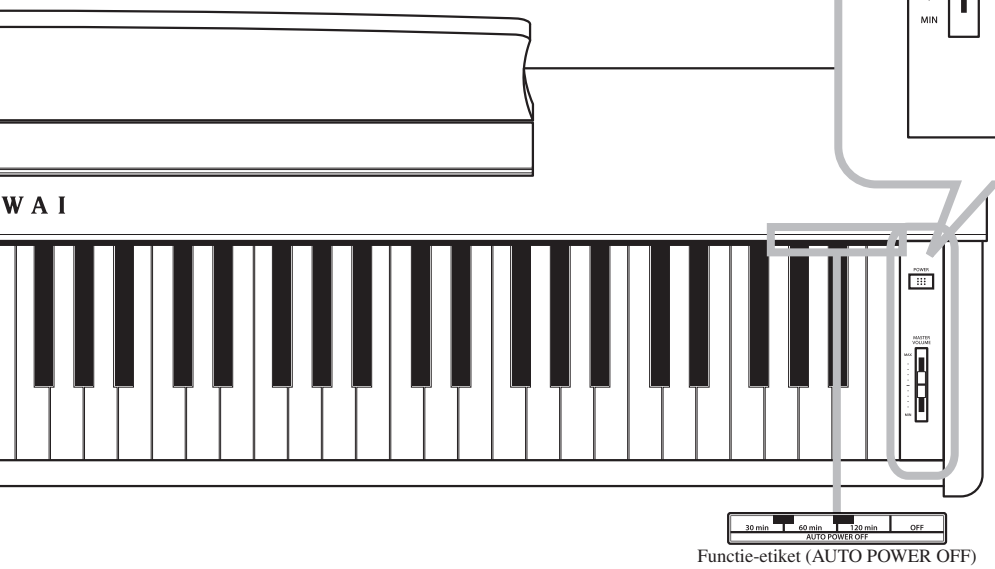

Functie-etiket (AUTO POWER OFF)

◇ PEDALEN

De CL36 piano heeft, net als een vleugel, 3 pedalen.

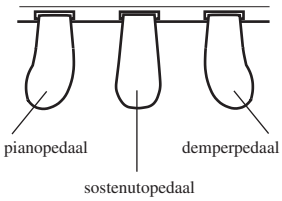

◆ Demperpedaal

Dit is het demperpedaal dat het loslaten van de dempers van de snaren simuleert en waardoor de klank na het loslaten van de toetsen langer doorklinkt. Hiermee kunt u ook halfpedaal gebruiken.

◆ Sostenutopedaal

Wanneer u dit pedaal gebruikt terwijl toetsen ingedrukt worden, worden deze vastgehouden en alle daarna gespeelde noten niet.

◆ Pianopedaal

Het gebruik van dit pedaal maakt de klank milder en reduceert het volume van de gespeelde klank.

2. SPELEN OP HET INSTRUMENT

1) BASISBEDIENING

Dit hoofdstuk bevat de basisbediening van de CL36 piano.

☐ Stap 1

Steek het ene einde van de kabel van de netadapter in de DC IN bus van de CL36 en het andere einde in een stopcontact.

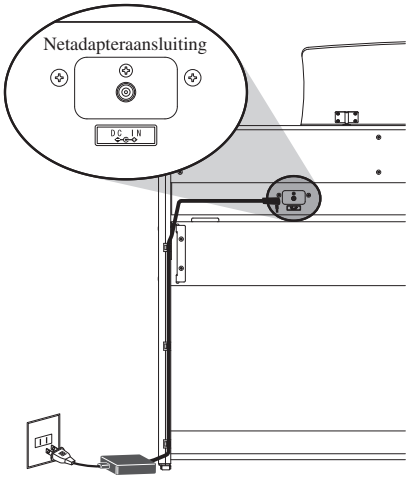

☐ Stap 2

Druk de POWER knop (netschakelaar) om het instrument in te schakelen.

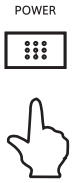

De LED indicatie van de SOUND SELECT knop gaat aan en de klank Concert Grand is automatisch ingesteld.

☐ Stap 3

Gebruik de MASTER VOLUME regelaar om het gewenste volume in te stellen.

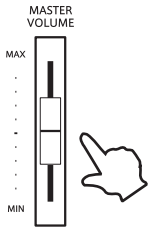

De MASTER VOLUME regelaar regelt het volume over de luidsprekers en de koptelefoon. Om het volume te verhogen schuift u de regelaar naar boven, om het te verlagen naar beneden.
De middelste positie is aan te bevelen bij het eerste spelen.

☐ Stap 4

Spelen op de piano.

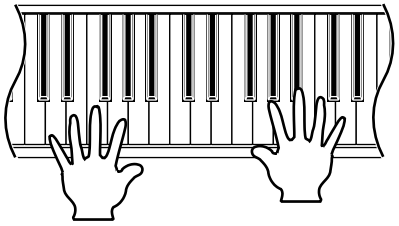

U hoort de Concert Grand klank, wanneer u op de tastatuur speelt.
Om een andere klank uit te kiezen moet u de beschrijving volgen in het hoofdstuk ‚KLANKKEUZE' op pagina 12.

◇ DEMOSONGS

De interne demosongs geven u de mogelijkheid om een indruk te krijgen van de omvangrijke klankkeuze van de CL36.
Iedere klank wordt door een andere muziektitel voorgesteld (zie onderstaande lijst).

■Concert Grand.....Kawai origineel
■Concert Grand 2.....Valse du Petit Chien / Chopin
■Studio Grand .....Kawai origineel
■Modern Piano .....Kawai origineel
■Classic E.Piano .....Kawai origineel
■Modern E.Piano.....Kawai origineel
■Jazz Organ .....Kawai origineel
■Church Organ.....Chorale Prelude “Wachet auf, ruft uns die Simme.” / Bach
■Harpsichord.....French Suite No.6 / Bach
■Vibraphone .....Kawai origineel
■String Ensemble .....Le quattoro stagioni ‘La Primavera’ / Vivaldi
■Slow Strings.....Kawai origineel
■Choir.....Londonderry Air / Irish folk song
■New Age Pad.....Kawai origineel
■Atmosphere .....Kawai origineel

Voor de demosongs met het opschrift ‚Kawai origineel‘ is geen muziek verkrijgbaar.

☐ Stap 1

Druk gelijktijdig de knoppen CONCERT MAGIC en LESSON.

De LED lampjes van de knoppen CONCERT MAGIC en LESSON beginnen te knipperen en de weergave van de Concert Grand demosong start in een willekeurige volgorde. Deze procedure wordt pas beëindigd, wanneer alle demosongs zijn weergegeven.

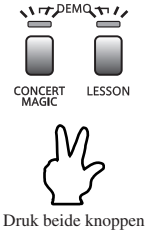

☐ Stap 2

Tijdens de weergave van een demosong kunt u door het drukken van de knop SOUND SELECT direct naar de volgende demosong springen.

Om de demosong van een bepaalde klank direct te kiezen houdt u de knop SOUND SELECT ingedrukt en drukt gelijktijdig een van de onderste 15 toetsen op de tastatuur (overeenkomstig de bijpassende klank).

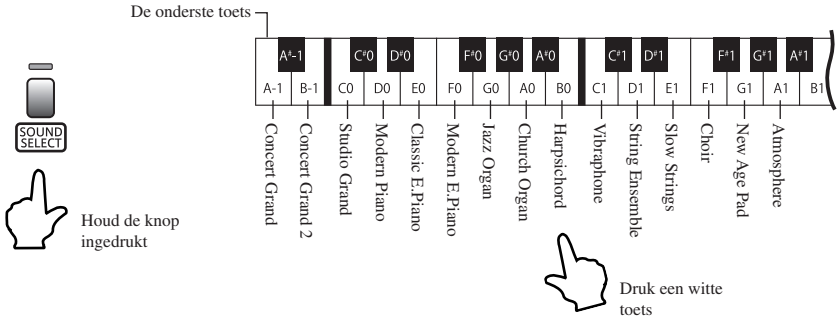

☐ Stap 3

Om de demonstratie te stoppen drukt u de knop CONCERT MAGIC of de knop LESSON.

De LED lampjes van de knoppen CONCERT MAGIC en LESSON gaan uit en de demosong stopt.

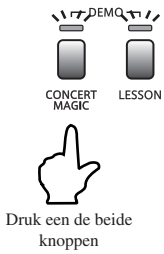

◇ KLANKKEUZE

Wanneer de piano is ingeschakeld, wordt automatisch de klank Concert Grand gekozen.
Er zijn 3 verschillende methodes om een van de 15 klanken te kiezen.

◆ Methode 1

Door meermaals drukken kunt u de andere klanken kiezen.

Piano inschakelen	SOUND SELECT	Concert Grand is gekozen (LED lampjes zijn aan)
SOUND SELECT knop drukken		Concert Grand 2 is gekozen (LED lampjes knipperen)
⋮	⋮	⋮
SOUND SELECT knop opnieuw drukken		Studio Grand is gekozen (LED lampjes knipperen)
⋮	⋮	⋮
SOUND SELECT knop 7 x drukken		Church Organ is gekozen (LED lampjes knipperen)
⋮	⋮	⋮
SOUND SELECT knop 12 x drukken		Choir is gekozen (LED lampjes knipperen)
⋮	⋮	⋮
SOUND SELECT knop 15 x drukken		Concert Grand is gekozen (LED lampjes zijn aan)

◆ Methode 2

Houd de knop SOUND SELECT ingedrukt en druk daarbij een van de onderste 15 witte toetsen op de tastatuur (overeenkomstig de bijpassende klank).

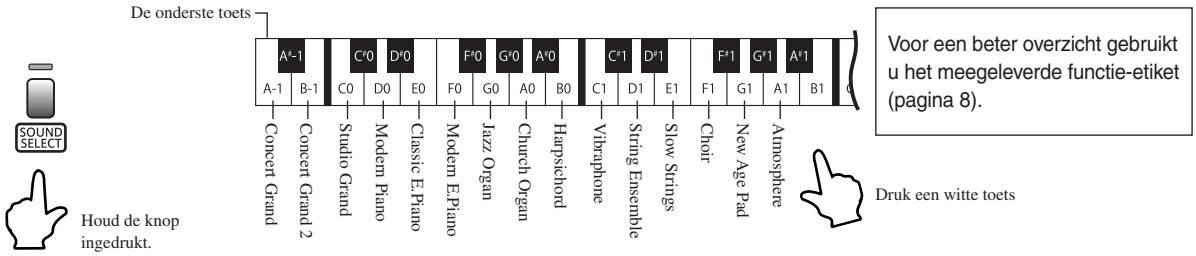

Voor een beter overzicht gebruikt u het meegeleverde functie-etiket (pagina 8).

■ De LED lampjes van de knop SOUND SELECT gaan aan, wanneer de klank Concert Grand is gekozen. Wanneer een andere klank is gekozen, beginnen de LED lampjes van de knop SOUND SELECT te knipperen.

◆ Methode 3

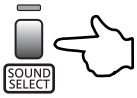

Druk en houd de knop SOUND SELECT langer dan 1 seconde.
De klank Concert Grand wordt automatisch gekozen en de LED lampjes van de knop SOUND SELECT gaan aan.

2) DUAL MODUS

De DUAL functie maakt het spelen met twee klankkleuren gelijktijdig mogelijk om een complexere klank te bereiken. U kunt bijvoorbeeld strijkers aan een pianoklank toevoegen of koorstemmen aan de klank van een kerkorgel.

☐ Stap 1

Terwijl u de knop SOUND SELECT ingedrukt houdt, drukt u twee van de eerste 15 witte toetsen gelijktijdig (overeenkomstig de bijpassende klanken).

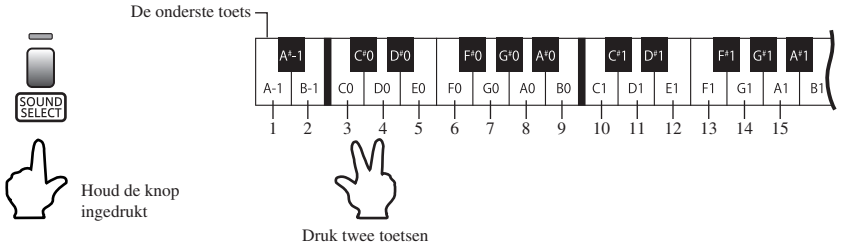

■ Welke klank op welke toets ligt, vindt u op het functie-etiket of in het overzicht op pagina 12.

◆ Voorbeeld: combineer de klanken Concert Grand en Jazz Organ.

Terwijl u de knop SOUND SELECT ingedrukt houdt, drukt u de onderste witte toets (A) en de zevende witte toets (G) gelijktijdig.

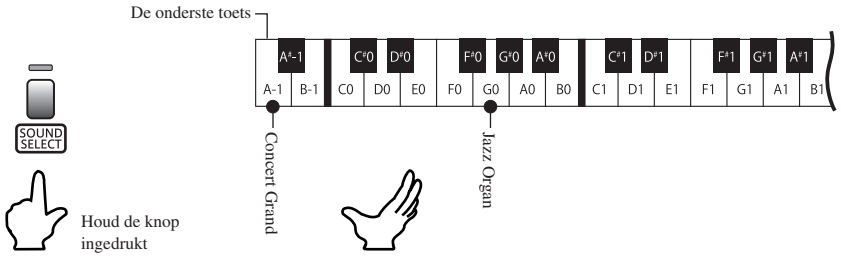

De klanken Concert Grand en Jazz Organ hoort u, wanneer u op de tastatuur speelt.

■ Houd de knop SOUND SELECT even ingedrukt om terug te gaan naar de klank Concert Grand.

3) VIERHANDIG MODUS

Deze modus verdeelt de tastatuur in twee helften, waarin leraar en leerling gelijktijdig in hetzelfde octaaf kunnen spelen. De klank van de rechter helft wordt automatisch 2 octaven omlaag getransponeerd en de klank van de linker helft 2 octaven omhoog. Iedere speler kan nu in hetzelfde octaaf spelen.

Het linker pedaal wordt als demperpedaal voor de linker speler gebruikt.

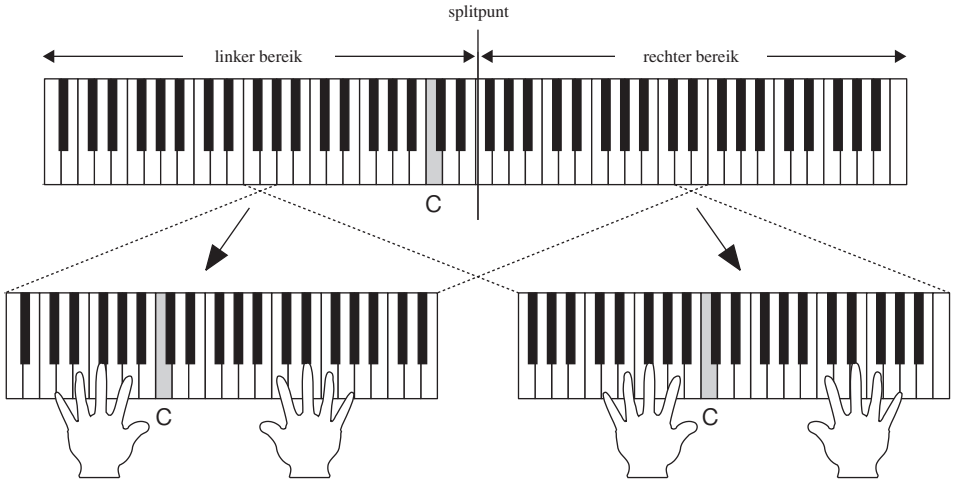

☐ Stap 1

Houd de knop LESSON ingedrukt en gebruik het rechter en linker pedaal gelijktijdig.

De LED lampjes van de knop LESSON knipperen en geven aan, dat de vierhandig modus geactiveerd is.

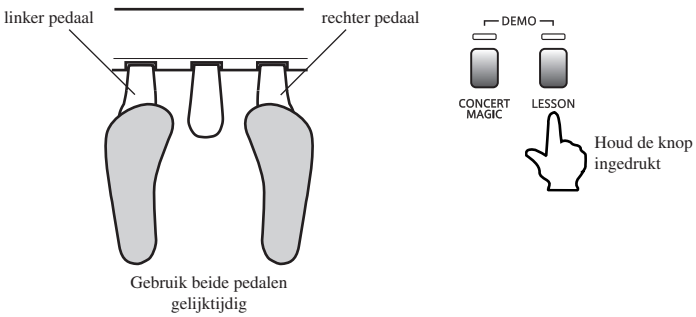

☐ Stap 2

Druk nogmaals de knop LESSON om de vierhandig modus te deactiveren.

De LED lampjes van de knop LESSON gaan uit en de CL36 bevindt zich weer in de normale speelmodus.

- Wanneer men een klankverandering bij geactiveerde vierhandig modus maakt, verandert de klank voor beide bereiken van de tastatuur.
- Bij geactiveerde vierhandig modus kan men de Recorder functie niet benutten.
- Bij geactiveerde vierhandig modus is het splitpunt op F-3 vast ingesteld en kan niet worden veranderd.

4) METRONOOM

Een van de belangrijkste opgaven bij het leren bespelen van een instrument is de ontwikkeling van een zeker ritmegevoel.
Daarom moet u er bij het oefenen steeds op letten dat u het stuk in het juiste tempo speelt. De metronoom kan u hierbij uitstekend helpen, daar hij een constant ritme aangeeft, waaraan u zich moeiteloos kunt oriënteren.

◇ METRONOOM STARTEN

☐ Stap 1

Druk de knop METRONOME.

De LED lampjes van de knop METRONOME gaan aan en de metronoom start in 1/4 maatsoort.

☐ Stap 2

Druk nogmaals de knop METRONOME.

De LED lampjes van de knop METRONOME gaan uit en de metronoom stopt.

■ Na het inschakelen van de CL36 staat de metronoom weer in de fabrieksinstelling 1/4 maatsoort en tempo 120.

◇ METRONOOM MAATSOORT VERANDEREN

De metronoom produceert twee verschillende klikgeluiden. De luidere toon geeft steeds de eerste slag van de maat aan. De fabrieksinstelling is een 1/4 maatsoort. Er staan zeven verschillende maatsoorten ter beschikking: 1/4-, 2/4-, 3/4-, 4/4-, 5/4-, 3/8- en 6/8.
Het volume van de metronoom kan eveneens worden ingesteld.

☐ Stap 1

Terwijl u de knop METRONOME ingedrukt houdt, drukt u voor het kiezen van de maatsoort een van de eerste zwarte toetsen op de tastatuur (zie afbeelding).

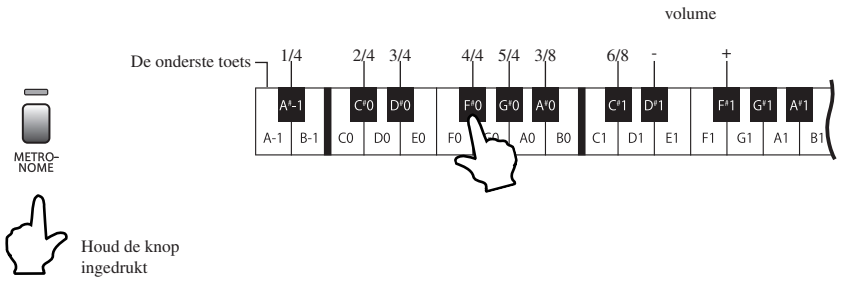

Welke maatsoort op welke toets ligt, vindt u op het functie-etiket (pagina 8).

■ Wanneer de maatsoort 1/4 gekozen is, hoort u alleen de klik-sound. Het accent is niet hoorbaar.

◇ METRONOOMTEMPO INSTELLEN

Het metronoomtempo kan in het bereik van 10 - 300 tikken per minuut worden ingesteld.
U kunt de waarde voor het tempo direct ingeven of het gewenste tempo door een manuele verandering (sneller of langzamer instellen) bereiken.

☐ Stap 1

Om een bepaald tempo in te stellen houdt u de knop METRONOME ingedrukt en kiest de gewenste waarde door het drukken van de betreffende linker witte toetsen of u gebruikt de toetsen ‚-' of ‚+' om de gewenste waarde te bereiken.

Om het tempo in te stellen houdt u de knop METRONOME ingedrukt en geeft de twee- of drie-cijferige waarde in. De ingestelde waarde wordt actief, zodra men de knop METRONOME loslaat.

◆ Voorbeeld: stel het tempo op de waarde 136 BPM (tikken per minuut) in.

☐ Methode 1

Houd de knop METRONOME ingedrukt en druk achtereenvolgens de toetsen 1, 3 en 6.

Laat nu de knop METRONOME weer los.

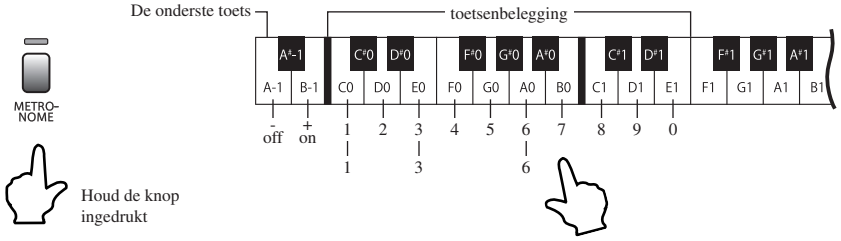

Welke functie op welke toets ligt, vindt u op het functie-etiket (pagina 8).

☐ Methode 2

Houd de knop METRONOME ingedrukt en druk gelijktijdig een van de toetsen ‚- (off)' of ‚+ (on)' om het tempo – in 2 BPM (tikken per minuut) stappen - sneller of langzamer in te stellen.

5) CONCERT MAGIC

Van Johann Sebastian Bach stamt de opmerking: pianospelen is eenvoudig. Men hoeft alleen de juiste toetsen op het juiste moment aan te slaan. De meeste mensen zouden blij zijn, als dit zo was. Het goede nieuws is, dat de CL36 een optie biedt die het pianospelen voor u zeer eenvoudig maakt. Zo gemakkelijk dat u bij gebruik van de CONCERT MAGIC functie slechts één enkele toets hoeft aan te slaan.

De CONCERT MAGIC functie geeft u de mogelijkheid om professioneel klinkende vertolkingen te maken, ook wanneer u in uw leven nog nooit pianoles heeft gehad. Daarvoor kiest u eenvoudig een van de 40 door Kawai voorbereide songs en slaat tijdens de weergave een willekeurige toets op de tastatuur aan in een vast ritme om het gewenste tempo aan te geven. De CONCERT MAGIC functie produceert dan de melodie en de begeleiding van de song in het door u voorgegeven tempo. Dankzij CONCERT MAGIC kan iedereen, jong of oud, achter de digitale piano plaatsnemen en meteen uitstekend klinkende muziek maken.

◇ SONG KIEZEN

De 40 Concert Magic songs liggen op de eerste 40 witte toetsen van de tastatuur. Ze zijn in 6 groepen onderverdeeld, zoals bijv. kinderliedjes, Amerikaanse klassiekers, kerstliederen enz. Een lijst van alle songtitels vindt u in hoofdstuk 3: ‚CONCERT MAGIC SONG LIJST‘ op pagina 38.

☐ Stap 1

Houd de knop CONCERT MAGIC ingedrukt en druk gelijktijdig een van de onderste 40 witte toetsen (overeenkomstig het songnummer van de gewenste titel).

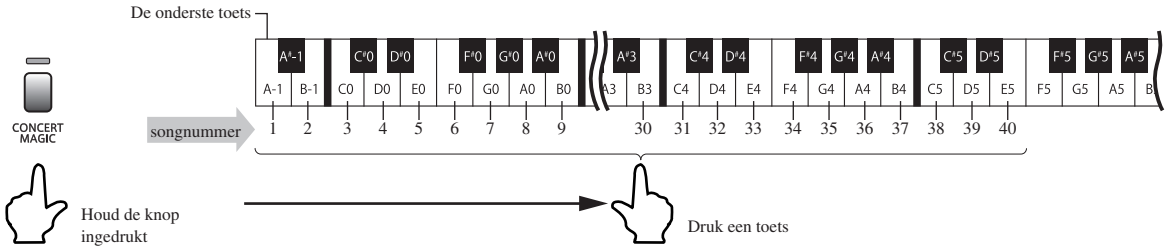

De LED lampjes van de knop CONCERT MAGIC gaan aan en geven aan, dat de functie Concert Magic is ingeschakeld.

◇ GEKOZEN SONG WEERGEVEN

Wanneer u een song heeft gekozen, die u reeds kent, wilt u misschien zelf meteen meespelen. Bij andere songs evenwel wilt u waarschijnlijk eerst eens rustig luisteren.

☐ Stap 1

Om alleen te luisteren drukt u eenvoudig de knop PLAY/STOP.

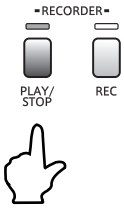

De CL36 start de weergave van de gekozen Concert magic song. Herhaal bovengenoemde stappen om een andere titel te kiezen.

☐ Stap 2

Om de CONCERT MAGIC weergave te bëeindigen drukt u de knop CONCERT MAGIC of PLAY/ STOP.

◇ SONG VERTOLKEN

☐ Stap 1

Nu bent u waarschijnlijk klaar om mee te spelen met de CONCERT MAGIC functie. Daarvoor slaat u een willekeurige toets op de tastatuur in een vast ritme aan om het gewenste weergavetempo in te geven.

Bij een sterkere aanslag wordt het volume groter, bij een zwakkere aanslag kleiner. Net als bij een piano kan het tempo door het aanslaan van de toets in kortere afstanden sneller of langzamer worden. Niet slecht, vindt u toch ook? Met één vinger kunt u spelen als een professionele pianist.

Bij Concert Magic hebben we het over een ideale methode om kleine kinderen het musiceren te leren, vooral wat betreft de ontwikkeling van een ritmegevoel. Oudere mensen die misschien denken dat ze te oud zijn voor een toetsinstrument, zullen een aangename verassing beleven. Deze functie geeft alle gezinsleden veel plezier bij het musiceren, zelfs diegenen die nog nooit een instrument hebben gespeeld.

◇ ARRANGEMENTTYPES VAN DE CONCERT MAGIC SONGS

Na langer gebruik van de Concert Magic functie denkt u misschien dat deze inrichting zo eenvoudig is, dat u er niet veel meer van kunt profiteren. Het is weliswaar juist, dat enkele preset-songs zelfs door beginners zeer gemakkelijk kunnen worden gespeeld - andere echter moeten beslist geoefend worden, voordat het goed klinkt. Al naargelang de moeilijkheidsgraad zijn de in totaal 40 Concert magic songs in drie verschillende groepen verdeeld die elk op een andere wijze zijn gearrangeerd.

■ EASY BEAT

Dit zijn de makkelijkst te spelen songs. Om ze af te spelen slaat u een willekeurige toets op de tastatuur in een constant ritme aan. In onderstaand voorbeeld, het stuk „Für Elise“, slaat u zestiende noten in een constant tempo aan.

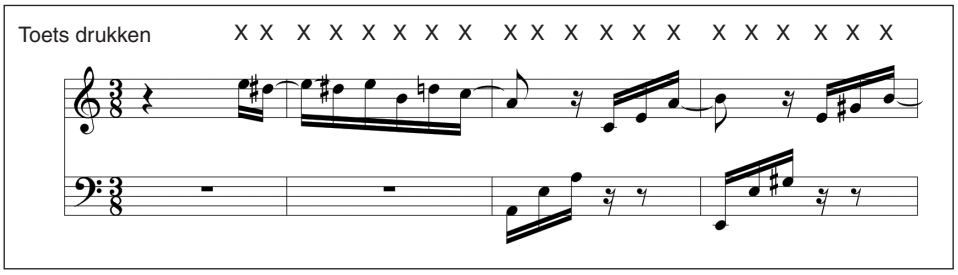

■ MELODY PLAY

Ook deze songs zijn eenvoudig te spelen, vooral wanneer u het stuk reeds kent. Voor het vertolken klopt u het gewenste tempo van de melodie op een willekeurige toets in een vast ritme. Door mee te zingen kunt u het tempo nog beter vastleggen. Speel bijv. de hieronder getoonde song „Twinkle, Twinkle, Little Star“, waarbij u de melodie m.b.v. de kruizen boven de noten volgt.

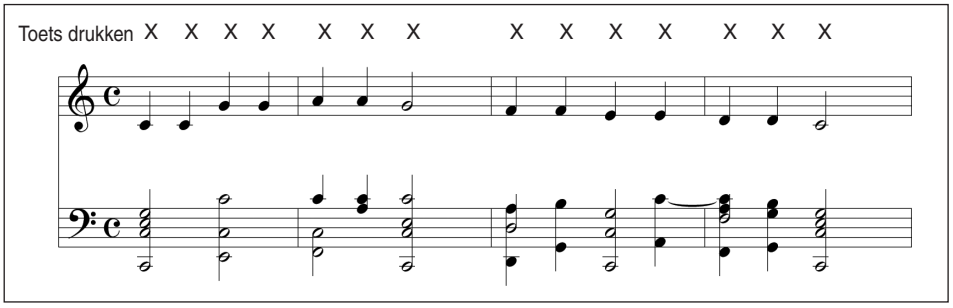

Bij het spelen van Concert Magic songs in een snel tempo is het zinvol om twee toetsen op de tastatuur afwisselend met twee verschillende vingers aan te slaan. Op deze manier bent u niet alleen sneller, maar u vermijdt ook dat uw vingers snel moe worden.

■ SKILLFUL

De moeilijkheidsgraad van deze songs strekt zich uit van matig tot zeer moeilijk. Om een dergelijke song te spelen klopt u het ritme van zowel de melodie als van de begeleiding op twee willekeurige toetsen van de tastatuur, zoals afgebeeld in onderstaande „Waltz of Flowers“.

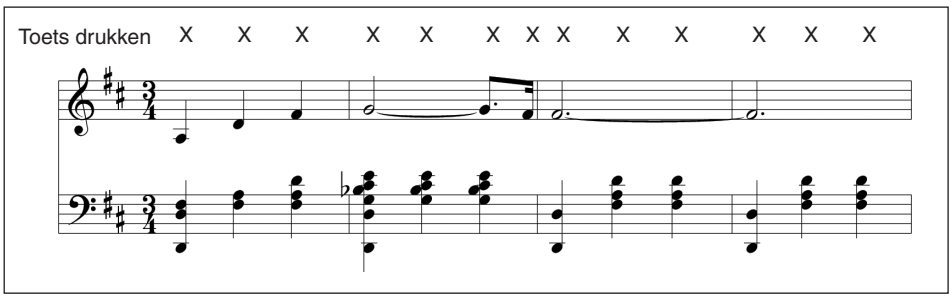

Om dit goed te kunnen spelen is er toch een beetje oefening nodig. Een goede manier om deze songs te leren is: eerst luisteren en daarbij het ritme, dat u hoort, meekloppen.
Een lijst van alle songtitels met de naam van het arrangementtype („EB“ voor Easy Beat, „MP“ voor Melody Play en „SK“ voor Skillful) vindt u in hoofdstuk 3: ‚CONCERT MAGIC SONG LIJST‘ op pagina 38.

◇ AFSPELEN VAN CONCERT MAGIC SONGS IN DE DEMO MODUS

U kunt Concert magic songs op 3 manieren in de Demo modus beluisteren.

■ ALL PLAY

Druk de knop CONCERT MAGIC en vervolgens de knop PLAY/STOP zonder een song te kiezen.
De CL36 begint met de weergave van de eerste Concert magic song en speelt vervolgens de andere 39 titels achter elkaar af.

■ RANDOM PLAY

Druk de knop CONCERT MAGIC en dan de knop LESSON.
De CL36 begint met de weergave van de eerste Concert magic song en speelt vervolgens de andere 39 titels in een willekeurige volgorde af.

■ CATEGORY PLAY

Druk die toets op de tastatuur, waar de gewenste song opgeslagen is, terwijl u de CONCERT MAGIC knop ingedrukt houdt. Voordat u de knop CONCERT MAGIC loslaat, drukt u de knop LESSON.
De CL36 begint met de weergave van de eerste Concert magic song en speelt vervolgens de overige titels uit dezelfde categorie af.

Om de weergave van de Concert Magic songs te stoppen drukt u de knop PLAY/STOP.

3. LESSON FUNCTIE

De Lesson functie van de CL36 helpt u bij het oefenen met een keuze uit etudes van Czerny en Burgmüller. U kunt ieder stuk uit de songlijsten beluisteren en meespelen als oefening. U kunt ook iedere hand apart in verschillende tempi oefenen.

Songlijst	Naam van de songlijsten
1	Burgmüller: 25 Progressive Pieces, Opus 100
2	Czerny: 30 Czerny Etudes de Mécanisme, Opus 849

Onder de titel ‚LESSON SONG LIJST' op pagina 39 vindt u een overzicht van alle songs van de Lesson functie.

◇ LESSON SONG UIT DE EERSTE SONGLIJST KIEZEN

☐ Stap 1

Druk de knop LESSON.

De LED lampjes van de knop LESSON gaan aan en geven aan dat de Lesson modus is ingeschakeld. De Concert Grand klank wordt automatisch gekozen.

☐ Stap 2

Houd de knop LESSON ingedrukt en druk een witte toets op de tastatuur, waar de gewenste song

opgeslagen is.

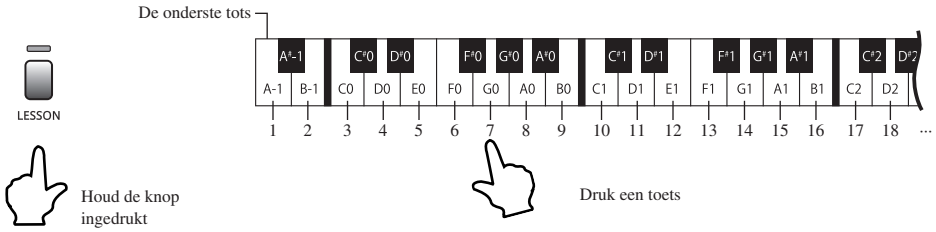

◇ LESSON SONG UIT DE TWEEDE SONGLIJST KIEZEN

◆ Voorbeeld: kies de Lesson song nr. 3

Terwijl u de knop LESSON ingedrukt houdt, drukt u eerst een van de zwarte toetsen en vervolgens een van de witte toetsen om de gewenste Lesson song te kiezen.

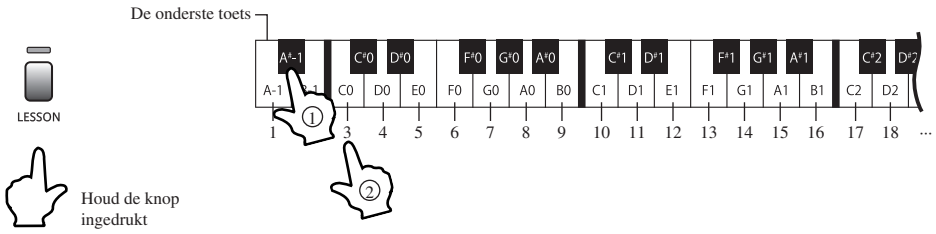

◇ LESSON SONG WEERGEVEN

Voordat u een song oefent, kunt u hem eerst eenvoudig beluisteren.

☐ Stap 1

Druk de knop PLAY/STOP om het gekozen stuk weer te geven.

De LED lampjes van de knop PLAY/STOP gaan aan en de actueel gekozen Lesson song wordt weergegeven.

☐ Stap 2

Druk de knop PLAY/STOP opnieuw om de weergave te stoppen.

De LED lampjes van de knop PLAY/STOP gaan uit.

■ Het metronoomtempo wordt automatisch passend bij de actueel gekozen song ingesteld.

◇ LESSON FUNCTIE VERLATEN

Om de Lesson functie te verlaten drukt u tot slot de LESSON knop.

De LED lampjes van de knop LESSON gaan uit en de CL36 gaat weer naar de normale speelmodus.

◇ PARTIJ VAN DE LINKER-/RECHTERHAND OEFENEN

Wanneer u de Lesson modus kiest, gaan de LED lampjes van de knoppen METRONOME en SOUND SELECT aan en geven aan dat zowel de partij van de linkerhand als ook de partij van de rechterhand van de gekozen Lesson song worden weergegeven.

◆ WEERGAVE VAN DE PARTIJ VAN DE LINKERHAND VAN EEN LESSON SONG

☐ Stap 1

Druk de knop SOUND SELECT.

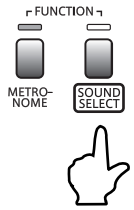

De LED lampjes van de knop METRONOME zijn nog steeds aan - de LED lampjes van de knop SOUND SELECT daarentegen gaan uit.

☐ Stap 2

Druk nu de knop PLAY/STOP om de gekozen Lesson song te starten.

De linkerhand van de gekozen Lesson song wordt nu weergegeven. Tijdens de weergave kunt u op de tastatuur de rechterhand erbij oefenen.

■ Door meermaals drukken van de knop SOUND SELECT kan gekozen worden, of alleen de linkerhand, de rechterhand of beide partijen worden weergegeven.

◆ WEERGAVE VAN DE PARTIJ VAN DE RECHTERHAND VAN EEN LESSON SONG

☐ Stap 1

Druk twee maal de knop SOUND SELECT.

De LED lampjes van de knop SOUND SELECT gaan aan en de LED lampjes van de knop METRONOME gaan uit.

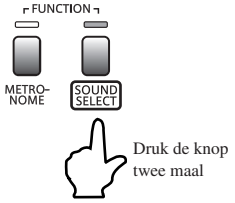

☐ Stap 2

Druk nu de knop PLAY/STOP om de gekozen Lesson song te starten.

De partij van de rechterhand van de gekozen Lesson song wordt nu weergegeven. Tijdens de weergave kunt u op de tastatuur de linkerhand erbij oefenen.

◆ WEERGAVE BEIDE PARTIJEN VAN EEN LESSON SONG (TERUG NAAR DE NORMALE WEERGAVE MODUS)

Druk de knop SOUND SELECT drie maal.

De LED lampjes van de knoppen SOUND SELECT en METRONOME gaan aan.

Beide partijen van de Lesson song (rechter- en linkerhand) zijn nu gekozen.

■ De CL36 wisselt in de normale weergave modus, wanneer u de knop LESSON twee maal drukt (modus verlaten en dan de Lesson modus weer kiezen).

■ U kunt ook de partij voor de linker- of de rechterhand direct voor de weergave kiezen. Terwijl u de knop LESSON ingedrukt houdt, drukt u de knop METRONOME of de knop SOUND SELECT om de partij voor de linker- of de rechterhand te kiezen.

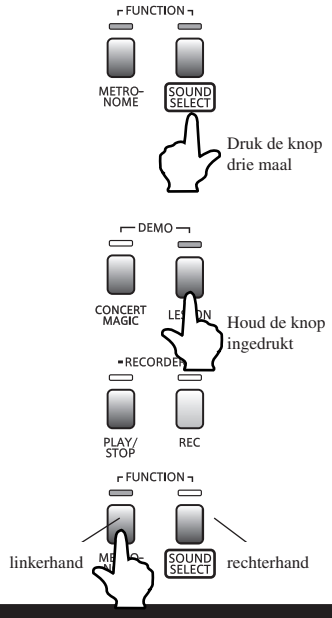

◇ TEMPO VAN EEN LESSON SONG INSTELLEN

☐ Methode 1

Houd de knop METRONOME ingedrukt en geef het tempo direct aan door de betreffende toetsen (overeenkomstig de toetsenindeling) op de tastatuur te drukken. Laat daarna de knop METRONOME weer los.

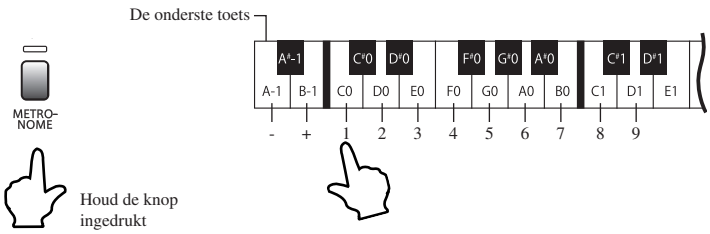

☐ Methode 2

Houd de knop METRONOME ingedrukt en druk gelijktijdig een van de toetsen ‚- (off)‘ of ‚+ (on)‘ om het tempo - in 2 BPM (tikken per minuut) stappen - sneller of langzamer in te stellen. Laat daarna de knop METRONOME weer los.

■ Om het tempo van een Lesson song weer terug te zetten houdt u de knop METRONOME ingedrukt en drukt gelijktijdig de toetsen ‚- (off)‘ en ‚+ (on)‘.
Wanneer men dezelfde song opnieuw kiest, wordt het tempo automatisch weer teruggezet.

4. RECORDER

De ingebouwde recorder neemt uw spel net als een cassettenrecorder op. In plaats van als een gebruikelijk opnameapparaat analoge toongegevens op te nemen vindt de opname van een stuk op de CL36 digitaal plaats. De CL36 digitale piano maakt het opslaan van maximaal drie verschillende songs mogelijk.

1) SONG OPNEMEN

☐ Stap 1

Druk de knop REC.

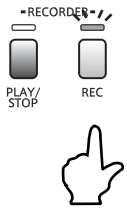

De LED lampjes beginnen te knipperen en geven aan dat u met de opname kunt beginnen.

☐ Stap 2

Speel op de tastatuur.

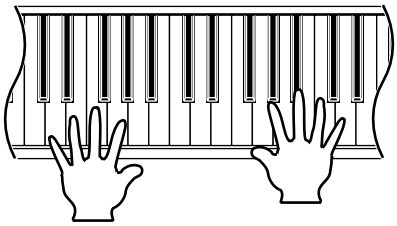

De recorder start de opname automatisch met de eerste gespeelde noot.
Hierbij zijn de LED lampjes van de knoppen REC en PLAY/ STOP constant aan.

■ De opname kan ook door het drukken van de knop PLAY/ STOP worden gestart. Hierdoor kunt u een lege maat of eenopmaat aan het begin van een titel invoegen.

☐ Stap 3

Om de opname te stoppen drukt u de knop PLAY/STOP.

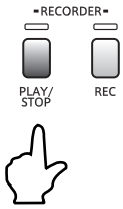

De CL36 digitale piano stopt de opname en alle LED indicaties gaan uit, terwijl de song in het geheugen wordt opgeslagen.

■ Schakel het instrument niet uit, terwijl de song wordt opgeslagen.
■ De maximale geheugencapaciteit van de CL36 bedraagt ca. 15.000 noten. Pedaalgebruik wordt eveneens als noten gerekend. Wanneer de opnamecapaciteit is uitgeput, wordt de opname automatisch gestopt. Uw tot nu tot gespeelde gegevens worden automatisch opgeslagen.
■ Om een nieuwe titel op te nemen herhaalt u eenvoudig de hierboven beschreven stappen. De nieuwe opname wist de oude opname automatisch compleet.

◆ EEN RECORDER SONG UITKIEZEN

Om een andere recorder song uit te kiezen dient u de volgende stappen te doen:
Zoals onder stap 1 (zie hierboven) beschreven drukt u de knop REC en houdt deze ingedrukt. Terwijl u de knop REC ingedrukt houdt, drukt u een van de onderste 3 toetsen op de tastatuur om de gewenste song te kiezen.

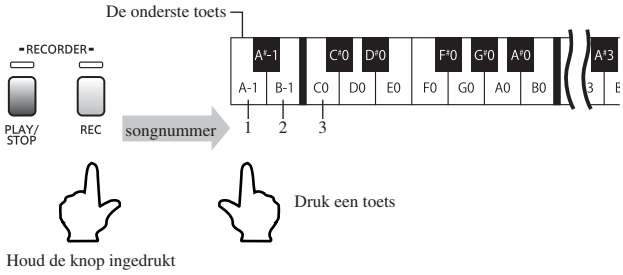

■ Na het inschakelen wordt automatisch SONG 1 uitgekozen.

2) SONG WEERGEVEN

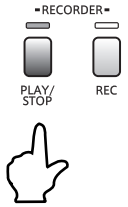

Druk de knop PLAY/STOP om de opgenomen song weer te geven.

Nogmaals drukken van de knop PLAY/STOP stopt de weergave.

■ Om een andere song weer te geven houdt u de knop PLAY/STOP ingedrukt en drukt gelijktijdig een van de onderste 3 toetsen op het klavier.

3) ALLE SONGS WISSEN

De CL36 moet eerst worden uitgeschakeld om een reeds opgenomen song te wissen.

☐ Stap 1

Schakel de CL36 uit.

☐ Stap 2

Houd de knoppen PLAY/STOP en REC ingedrukt en schakel de piano met de knop POWER in.

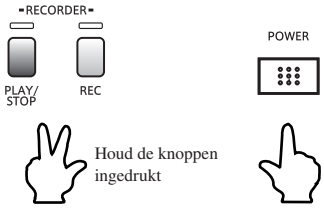

Alle 3 opgenomen songs worden gewist.

5. FUNCTIEMODUS

De functie-instellingen maken het veranderen van verschillende parameters van de CL36 mogelijk.

1) BASISBEDIENING

☐ Stap 1

Houd de knoppen METRONOME en SOUND SELECT gelijktijdig ingedrukt en druk daarbij een van de 10 toetsen die overeenkomt met de te veranderende functie.

De LED lampjes van de knoppen METRONOME en SOUND SELECT knipperen terwijl de veranderingen plaatsvinden.

■ Wanneer een van de LED lampjes van de knoppen CONCERT MAGIC of LESSON aangaat, kan de functiemodus niet worden gekozen.

☐ Stap 2

Terwijl u de knoppen METRONOME en SOUND SELECT ingedrukt houdt, drukt u gelijktijdig een van de toetsen,- (off)‘ of ,+ (on)‘, om de waarde van de gekozen functie te veranderen.

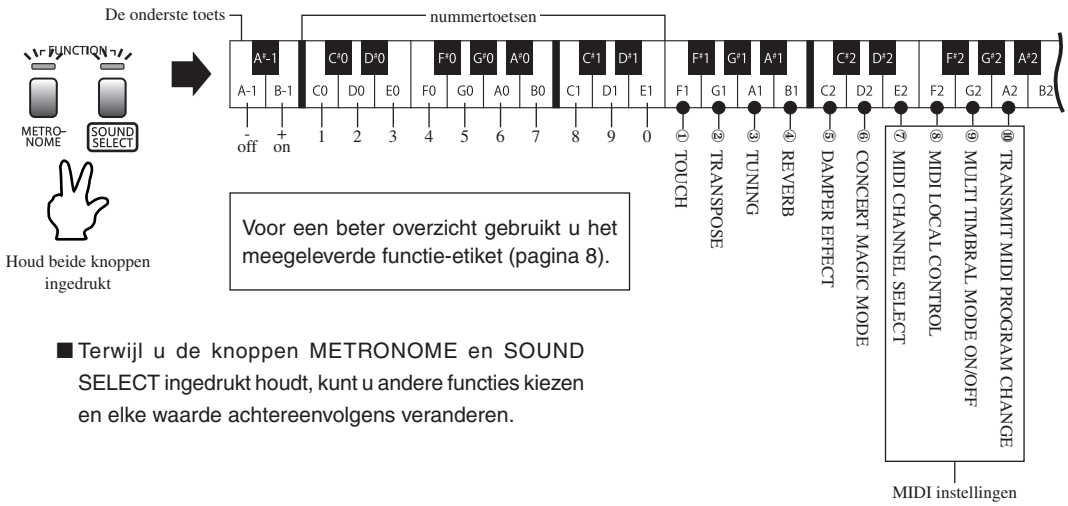

Voor een beter overzicht gebruikt u het meegeleverde functie-etiket (pagina 8).

■ Terwijl u de knoppen METRONOME en SOUND SELECT ingedrukt houdt, kunt u andere functies kiezen en elke waarde achtereenvolgens veranderen.

☐ Stap 3

Om de functiemodus te verlaten laat u de knoppen METRONOME en SOUND SELECT los.

■ Wanneer de CL36 wordt uitgeschakeld, worden alle functie-instellingen in de fabriekstoestand teruggezet. Deze vindt u in onderstaande tabel.

Functie	Fabrieksinstelling
TOUCH (AANSLAGGEVOELIGHEID)	normal
TRANSPOSE (TRANSPONEREN)	0
TUNING (STEMMING)	A4=440.0Hz
REVERB (GALM)	On (aan)
DAMPER EFFECT (DEMPEREFFECT)	2 (normal)
CONCERT MAGIC MODUS	Mode 1
MIDI CHANNEL SELECT (MIDI KANAAL KEUZE)	1ch (kanaal 1)
MIDI LOCAL CONTROL ON/OFF (LOKALE BESTURING AAN/UIT)	On (aan)
MULTI TIMBRAL MODE ON/OFF (MULTI-TIMBRAL MODUS AAN/UIT)	Off (uit)
TRANSMIT MIDI PROGRAM CHANGE (ZENDEN VAN MIDI PROGRAMMAWISSELGEGEVENS)	On (aan)

2) TOUCH (AANSLAGGEVOELIGHEID)

Met behulp van deze functie kunt u de aanslaggevoeligheid, d.w.z. de samenhang tussen de aanslagsterkte en het volume van de geproduceerde toon in tegenstelling tot een gewone piano variëren. Vier vooraf ingestelde instellingen staan ter beschikking: Light, Normal, Heavy en Constant

☐ Stap 1

Houd de knoppen METRONOME en SOUND SELECT gelijktijdig ingedrukt en druk dan die toets op de tastatuur, waar de TOUCH functie opgeslagen is.

☐ Stap 2

Terwijl u nog steeds de knoppen METRONOME en SOUND SELECT ingedrukt houdt, drukt u een van de volgende toetsen:

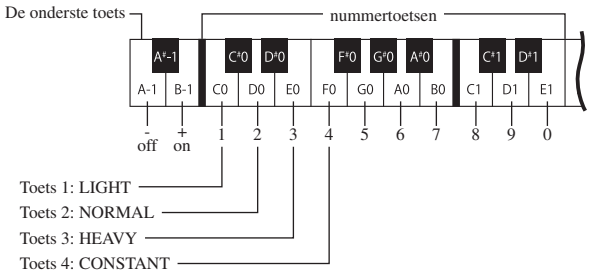

◆ Toets 1: LIGHT (licht)
Deze instelling is vooral voor personen geschikt die nog onvoldoende vingerkracht bezitten, bijv. kinderen. Een lichte aanslag produceert reeds een hoger volume.

◆ Toets 2: NORMAL
Dit is de fabrieksinstelling. Deze reproduceert de standaard-aanslagdynamiek van een akoestische piano. Bij het opnieuw inschakelen van de CL36 wordt deze instelling actief.

◆ Toets 3: HEAVY (zwaar)
De perfecte instelling voor personen met grote vingerkracht.

◆ Toets 4: CONSTANT (constant)
Voor klankkleuren als orgel of clavecimbel is deze instelling zeer geschikt. Ze produceert onafhankelijk van de aanslagsterkte een gelijk blijvend groot volume.

■ Bij het opnieuw inschakelen van de CL36 wordt de instelling NORMAL actief.

3) TRANSPOSE (TRANSPONEREN)

Met behulp van de transponeerfunctie kunt u de toonhoogte van de tastatuur in halve toonsafstanden naar boven of naar beneden verschuiven. Dit is zeer praktisch, wanneer u een stuk in een andere toonsoort wilt spelen om het bijvoorbeeld aan de stem van een zanger aan te passen. Daarvoor moet u alleen de toonhoogte transponeren en kunt u op dezelfde toetsen blijven spelen.

☐ Stap 1

Houd de knoppen METRONOME en SOUND SELECT gelijktijdig ingedrukt en druk dan de toets op de tastatuur, waar de TRANSPOSE functie opgeslagen is.

☐ Stap 2

Terwijl u nog steeds de knoppen METRONOME en SOUND SELECT ingedrukt houdt, drukt u een van de toetsen op de tastatuur, waar de gewenste transponering zich bevindt.

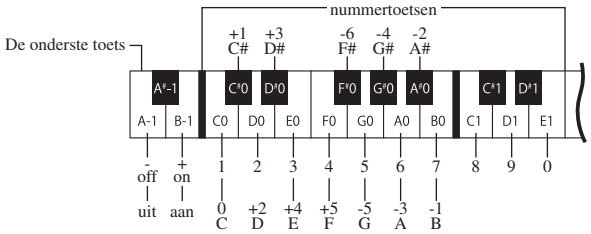

■ Het transponeerbereik van de CL36 bedraagt 5 halve tonen omhoog (F) en 6 halve tonen omlaag (F#).
■ Bij het inschakelen van de CL36 wordt de transposer op de waarde 0 (C) gezet.
■ De transponeerfunctie kan met de toetsen ‚- (off)‘ of ‚+ (on)‘ in- en uitgeschakeld worden. In dit geval blijft een vorige transponering behouden of wordt weer opgeroepen - echter slechts tot het volgend inschakelen van de CL36.

4) TUNING (STEMMING)

Met behulp van deze functie kunt u de stemming van de CL36 aan de stemming van andere instrumenten aanpassen om ensemblespel van hoge kwaliteit te bereiken.
De door de fabriek vooraf ingestelde stemming is de tegenwoordig algemeen gebruikelijke zogenaamde kamertoon, waarbij de eengestreepte A de frequentie 440,0 Hz bezit. De toonhoogte kan in 0,5 Hz stappen worden verhoogd of verlaagd.

☐ Stap 1

Houd de knoppen METRONOME en SOUND SELECT gelijktijdig ingedrukt en druk dan die toets op de tastatuur, waar de TUNING functie opgeslagen is.

Als controle klinkt een signaal dat met de actuele stemming overeenstemt.

☐ Stap 2

Während Sie immer noch die Tasten METRONOME und SOUND SELECT gedrückt halten, drücken Sie die Tasten ‚- (off)' oder ‚+ (on)', um die gewünschte Tonhöhe – in 0,5 Hz Schritten - einzustellen. Alternativ können Sie den gewünschten 3-stelligen Frequenzwert über die Nummerntasten auf der Tastatur eingeben.

■ Terwijl u nog steeds de knoppen METRONOME en SOUND SELECT ingedrukt houdt, drukt u een van de toetsen ‚- (off)' of ‚+ (on)' om de gewenste toonhoogte – in 0,5 Hz stappen - in te stellen.
Of u drukt de toetsen ‚4', ‚4', en ‚2' en vervolgens de toets ‚- (off)'.

5) REVERB (GALM)

Dit effect voegt aan de klank een galm toe om de akoestische indruk van verschillende luisteromgevingen te simuleren, bijv. een middelgrote ruimte, een podium of een grote concertzaal. De volgende drie galmtypes zijn beschikbaar: Room, Stage en Hall
Bij een klankwisseling voegt de CL36 er automatisch een passende galm aan toe.

☐ Stap 1

Houd de knoppen METRONOME en SOUND SELECT gelijktijdig ingedrukt en druk dan de toets op de tastauur, waar de REVERB functie opgeslagen is.

☐ Stap 2

Terwijl u nog steeds de knoppen METRONOME en SOUND SELECT ingedrukt houdt, drukt u een van de toetsen op de tastatuur, waar de gewenste REVERB functie is opgeslagen.

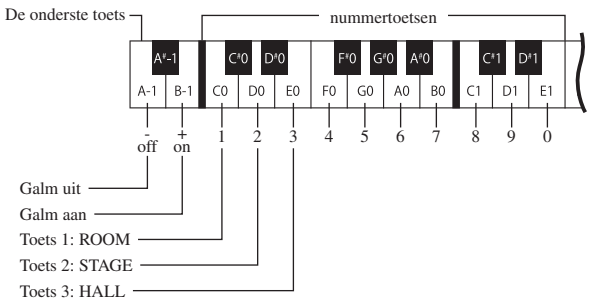

Toets 1: ROOM (KAMER)
Toets 2: STAGE (PODIUM)
Toets 3: HALL (ZAAL)

■ De REVERB functie wordt steeds bij het inschakelen van de CL36 ingeschakeld.

☐ Stap 3

Om het galm effect in- of uit te schakelen houdt u de knoppen METRONOME en SOUND SELECT ingedrukt en drukt daarbij een van de toetsen ‚+ (on)' of ‚- (off)'.

6) DAMPER EFFECT (DEMPEREFFECT)

Bij het gebruik van het demperpedaal van een gewone piano worden alle dempers van de snaren afgehaald, zodat ze ongehinderd kunnen vibreren. Wanneer in dat geval een toon of een akkoord wordt aangeslagen, klinken niet alleen de snaren van de aangeslagen toetsen mee, maar ook andere snaren. De Damper Effect functie van de CL36 simuleert dit fenomeen.

☐ Stap 1

Terwijl u de knoppen METRONOME en SOUND SELECT gelijktijdig ingedrukt houdt, drukt u de betreffende toets op de tastatuur voor het kiezen van de gewenste DAMPER EFFECT functie.

☐ Stap 2

Terwijl u de knoppen METRONOME en SOUND SELECT nog steeds ingedrukt houdt, drukt u een van de volgende 3 toetsen voor het kiezen van het type DAMPER EFFECT:

Toets 1: licht
Toets 2: normaal
Toets 3: sterk

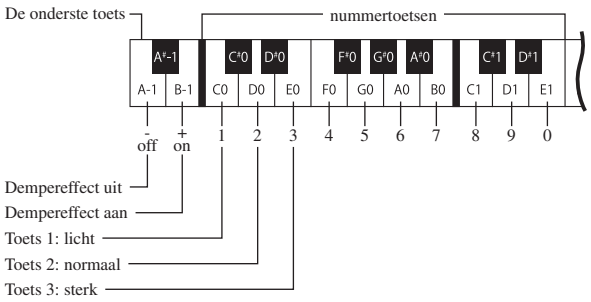

■ Bij het inschakelen van de CL36 wordt de instelling steeds automatisch op normaal ingesteld.

7) CONCERT MAGIC MODE (CONCERT MAGIC MODUS)

De CL36 biedt twee mogelijkheden om Concert Magic te genieten.

◆ Modus 1

Hier zijn de in totaal 40 Concert Magic songs van de CL36 (al naargelang de moeilijkheidsgraad) in drie verschillende groepen (Easy Beat, Melody Play en Skillful) onderverdeeld die elk op een andere manier zijn gearrangeerd. Op pagina 18 vindt u nadere informatie hieromtrent.

◆ Modus 2

Onafhankelijk van het feit, tot welke categorie een song hoort, kunt u met modus 2 door eenvoudig gelijkmatig ritmisch aanslaan van een toets iedere song spelen. We noemen dit Steady Beat.

☐ Stap 1

Houd de knoppen METRONOME en SOUND SELECT gelijktijdig ingedrukt en druk dan de toets op de tastatuur waar de CONCERT MAGIC functie is opgeslagen.

☐ Stap 2

Terwijl u nog steeds de knoppen METRONOME en SOUND SELECT ingedrukt houdt, drukt u de toets ‚+ (on)' om de Concert Magic modus 2 te kiezen of de toets ‚- (off)' voor de Concert Magic modus 1.

■ Bij het inschakelen van de CL36 wordt automatisch de modus 1 ingesteld.

8) MIDI CHANNEL SELECT (MIDI KANAAL KEUZE)

◇ OVER MIDI

De afkorting MIDI betekent ‚Musical Instruments Digital Interface' (digitale interface voor muziekinstrumenten), een internationale standaard voor het verbinden van synthesizers, sequencers (digitale opnameapparaten), keyboards en andere elektronische instrumenten, met het doel om gegevens tussen deze apparaten uit te wisselen.
De CL36 heeft 2 MIDI aansluitingen: MIDI IN en MIDI OUT. Voor het verbinden worden speciale MIDI-kabels benodigd.

- ■ MIDI IN : ontvangt noten, klankwisselbevelen en andere informaties
- ■ MIDI OUT : zendt noten, klankwisselbevelen en andere informaties

* „MIDI" is een geregistreerd handelsmerk van de „Association of Manufacturers of Electronic Instruments (AMEI)".

■ Verbinding met een externe sequencer

Wanneer u de apparaten zoals in de afbeelding verbindt, kunt u een song die u op de CL36 speelt op een sequencer opnemen. Gebruik de MULTI TIMBRAL MODUS om meerdere klanken achter elkaar op te nemen en dan parallel af te spelen.

◇ CL36 MIDI FUNCTIES

· Zenden / ontvangen van gespeelde notengegevens op de tastatuur	· Ontvangen van volumegegevens
· MIDI zend- / ontvangstkanaal (MIDI Transmit / Receive Channel)	· Multi-Timbral instelling
· Zenden van programmawisselnummers (Sending Program Change Numbers)	· Zenden / ontvangen van exclusieve gegevens
· Zenden / ontvangen van pedaalgegevens	

Om MIDI informaties tussen twee met elkaar verbonden MIDI instrumenten uit te wisselen, moeten beide apparaten op hetzelfde kanaal zijn ingesteld.

□ Stap 1

Houd de knoppen METRONOME en SOUND SELECT gelijktijdig ingedrukt en druk dan de toets die met de MIDI CH functie overeenstemt.

□ Stap 2

Terwijl u nog steeds de knoppen METRONOME en SOUND SELECT ingedrukt houdt, kiest u met de nummertoetsen het gewenste MIDI kanaal door het ingeven van een 2-cijferig getal.

Om bijv. het MIDI kanaal 1 in te stellen drukt u de toets ‚0' en dan de toets ‚1'.
Om MIDI kanaal 16 in te stellen drukt u de toets ‚1' en dan toets ‚6'.

- ■ Een MIDI kanaal kan in het bereik van 1 tot 16 worden gekozen.
- ■ Bij het inschakelen van de CL36 wordt het MIDI kanaal automatisch op CH 1 (kanaal 1) ingesteld.

9) MIDI LOCAL CONTROL ON/OF (MIDI LOCAL CONTROL AAN/UIT)

Het hangt van deze instelling af of de klankproductie van de CL36 via de ingebouwde tastatuur of alleen via een extern MIDI-instrument wordt gestuurd. Wanneer MIDI LOCAL CONTROL op ‚on' is ingesteld en u op de tastatuur speelt, dan klinkt de ingestelde klank. Wanneer MIDI LOCAL CONTROL op ‚off' is ingesteld en u op de tastatuur van de CL36 speelt, blijft het instrument geluidloos. MIDI gegevens worden echter op het ingestelde MIDI kanaal aan een extern aangesloten MIDI apparaat gezonden.
Bij het ontvangen van MIDI gegevens kan de klank via de CL36 worden gespeeld.

☐ Stap 1

Houd de knoppen METRONOME en SOUND SELECT gelijktijdig ingedrukt en druk dan de toets die met de LOCAL functie overeenstemt.

☐ Stap 2

Terwijl u nog steeds de knoppen METRONOME en SOUND SELECT ingedrukt houdt, drukt u de toets ‚- (off)' om MIDI LOCAL CONTROL op ‚uit' in te stellen of de toets ‚+ (on)' om MIDI LOCAL CONTROL op ‚aan' in te stellen.

■ Bij het inschakelen van de CL36 wordt de MIDI Local Control instelling automatisch op ‚on' ingesteld.

10) MULTI-TIMBRAL MODE ON/OFF (MULTI-TIMBRAL MODUS AAN/UIT)

De beschreven handelingen in hoofdstuk MIDI CHANNEL SELECT zijn bedoeld voor het zenden van MIDI gegevens op slechts één van de 16 MIDI kanalen (kanaal 1 tot kanaal 16). Wanneer u echter de MULTI-TIMBRAL MODUS inschakelt, kunt u meerdere MIDI kanalen gelijktijdig gebruiken en zodoende ook meerdere klanken gelijktijdig aansturen. Zo kan bijvoorbeeld een externe sequencer voor ensemblespel met de CL36 worden gebruikt.
De naam ‚Multi-Timbral' betekent: de mogelijkheid om meerdere klanken gelijktijdig te kunnen spelen

■ In onderstaand overzicht vindt u informaties over ontvangen programmawisselnummers en de daarbij behorende klanken.
■ Bij ingeschakelde MULTI-TIMBRAL modus worden ontvangen gegevens op MIDI kanaal 10 (CH 10) niet weergegeven.

☐ Stap 1

Houd de knoppen METRONOME en SOUND SELECT gelijktijdig ingedrukt en druk dan de toets die met de MULTI functie overeenstemt.

☐ Stap 2

Terwijl u nog steeds de knoppen METRONOME en SOUND SELECT ingedrukt houdt, drukt u de toets ‚- (off)' om de MULTI-TIMBRAL MODUS op ‚uit' in te stellen of de toets ‚+ (on)' om de MULTI-TIMBRAL MODUS op ‚aan' in te stellen.

■ Bij het inschakelen van de CL36 wordt de MULTI-TIMBRAL MODUS automatisch op ‚uit (off)' ingesteld.

■Overzicht van de programmawisselnummers

Sound naam	Multi-Timbral Modus ON (aan)			Multi-Timbral Modus OFF (uit)
	Program #	Bank MSB	Bank LSB	
CONCERT GRAND	1	121	0	1
CONCERT GRAND 2	1	95	16	2
STUDIO GRAND	1	121	1	3
MODERN PIANO	2	121	0	4
CLASSIC E.PIANO	5	121	0	5
MODERN E.PIANO	6	121	0	6
JAZZ ORGAN	18	121	0	7
CHURCH ORGAN	20	121	0	8
HARPSICHORD	7	121	0	9
VIBRAPHONE	12	121	0	10
STRING ENSEMBLE	49	121	0	11
SLOW STRINGS	45	95	1	12
CHOIR	53	121	0	13
NEW AGE PAD	89	121	0	14
ATMOSPHERE	100	121	0	15

11) TRANSMIT MIDI PROGRAM CHANGE (ZENDEN VAN PROGRAMMAWISSELINGNUMMERS)

U kunt instellen of de CL36 bij het omschakelen van klanken ook programmawisselingsbevelen via MIDI zenden moet of niet. Ook kunnen programmawisselingsbevelen (van 1 tot 128) gezonden worden om een klankwisseling aan een externe MIDI klankbron te zenden.

☐ Stap 1

Houd de knoppen METRONOME en SOUND SELECT gelijktijdig ingedrukt en druk dan de toets die met de PROGRAM functie overeenstemt.

☐ Stap 2

Terwijl u nog steeds de knoppen METRONOME en SOUND SELECT ingedrukt houdt, drukt u de toets ‚- (off)' om bij een klankwisseling geen programmawisselingnummer te zenden of de toets ‚+ (on)' om bij een klankwisseling een programmawisselingnummer te zenden.

■ Bij het inschakelen van de CL36 wordt de TRANSMIT PROGRAM CHANGE instelling automatisch op ‚uit (off)' ingesteld.

☐ Stap 3

Om een gewenst programmawisselingbevel direct te zenden houdt u de knoppen METRONOME en SOUND SELECT gelijktijdig ingedrukt, drukt de bijbehorende toets voor de PROGRAM functie en vervolgens de 3-cijferige waarde met de bijbehorende nummertoetsen.

■ 3-cijferige programmawisselingnummers in het bereik van 001 tot 128 kunnen gezonden worden. Druk bijvoorbeeld ‚0', ‚0', en ‚1' om het programmawisselingnummer 1 te zenden.

■ Het programmawisselingnummer wordt automatisch gezonden, zodra het laatste van de 3 cijfers gedrukt wordt.

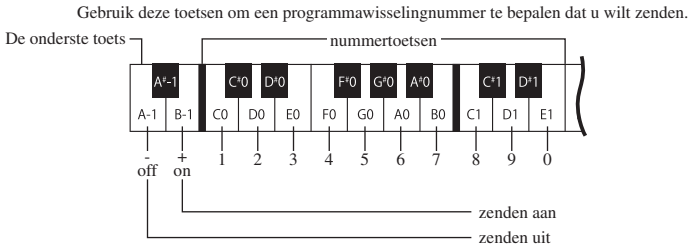

6. AUTOMATISCHE NETSCHEIDING

1) AUTO POWER OFF (AUTOMATISCHE NETSCHEIDING)

☐ Stap 1

Terwijl u de knoppen METRONOME en SOUND SELECT gelijktijdig ingedrukt houdt, drukt u een van de 4 toetsen waarbij de AUTO POWER OFF instelling is ingedeeld.

De LED lampjes van de knoppen METRONOME en SOUND SELECT knipperen terwijl de veranderingen plaatsvinden.

■ Wanneer een van de LED lampjes van de knoppen CONCERT MAGIC of LESSON aangaat, kan de functiemodus niet worden gekozen.

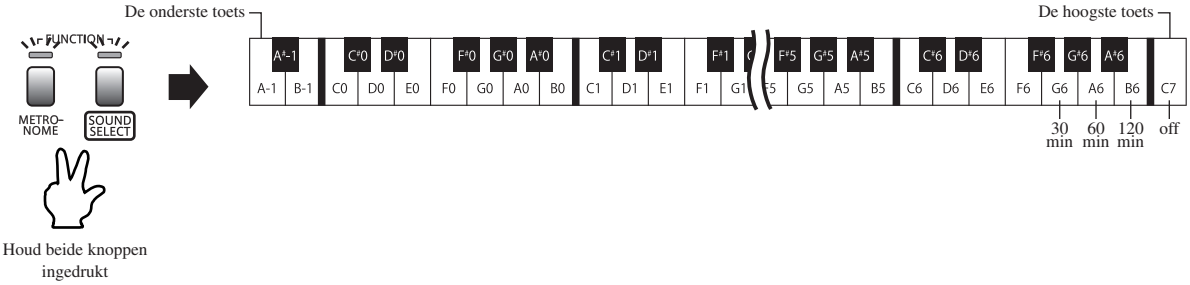

☐ Stap 2

Om de AUTO POWER OFF instelling te verlaten drukt u de beide knoppen METRONOME en SOUND SELECT en laat ze weer los.

■ Alternatief kunt u ook de POWER knop ingedrukt houden en ondertussen een van de 4 AUTO POWER OFF toetsen indrukken.

7. BIJLAGE

1) AANSLUITINGSMOGELIJKHEDEN

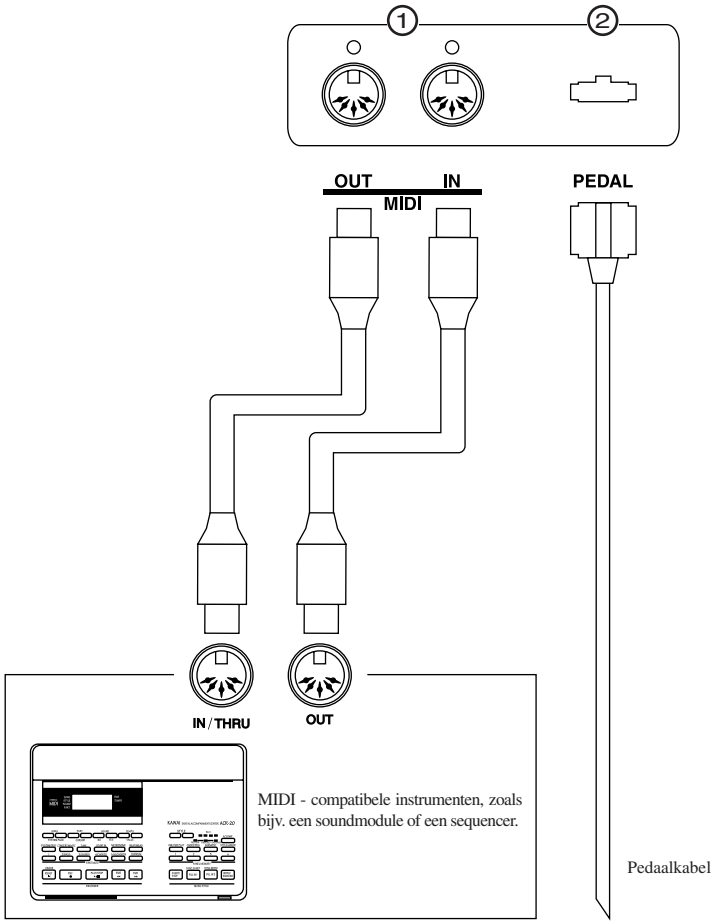

① MIDI AANSLUITINGEN

Hier kunnen externe MIDI-apparaten worden aangesloten.

② PEDAAL AANSLUITING

Hier wordt de pedaaleenheid aangesloten.

2) MONTAGEHANDLEIDING

⚠ Attentie
- Voor de opbouw van het instrument dient u de montagehandleiding in ieder geval door te lezen. Het opbouwen moet door minstens 2 personen worden gedaan.
- Let er bij de opbouw beslist op dat u uw vingers niet aan de toetsenklep inklemt of dat het instrument op uw voeten valt.

Controleer voor de opbouw dat alle onderdelen voorhanden zijn.
Voor de montage heeft u een kruiskopschroevendraaier (+) nodig. Deze is niet bij de levering inbegrepen.
Om krassen aan de kast tijdens de montage te vermijden dient u een harde ondergrond met een handdoek of een deken te bedekken.

■ INGESLOTEN ONDERDELEN

Speeltafel (A)	1 Stk.	Achterwand (B)	1 Stk.
Pedaaleenheit (C)	1 Stk.	Onderste zijdeel (linker/rechter) (D)	2 Stk.
Lessenaar (E)	1 Stk.	Netadapter (F)	1 Stk.
Netsnoer (G)	1 Stk.	Koptelefoonhouder set (h)	1 Stk.
Instelschroef (j)	1 Stk.	Schroeven (k) (4x16)	4 Stk.
Schroeven (m) (4x20)	2 Stk.	Schroeven (n) (6x25)	2 Stk.
Afdekkkappen (o)	8 Stk.	Schroeven (p) (6x30)	4 Stk.
Schroeven (q) (6x60)	4 Stk.	Kabelhouder (r)	6 Stk.

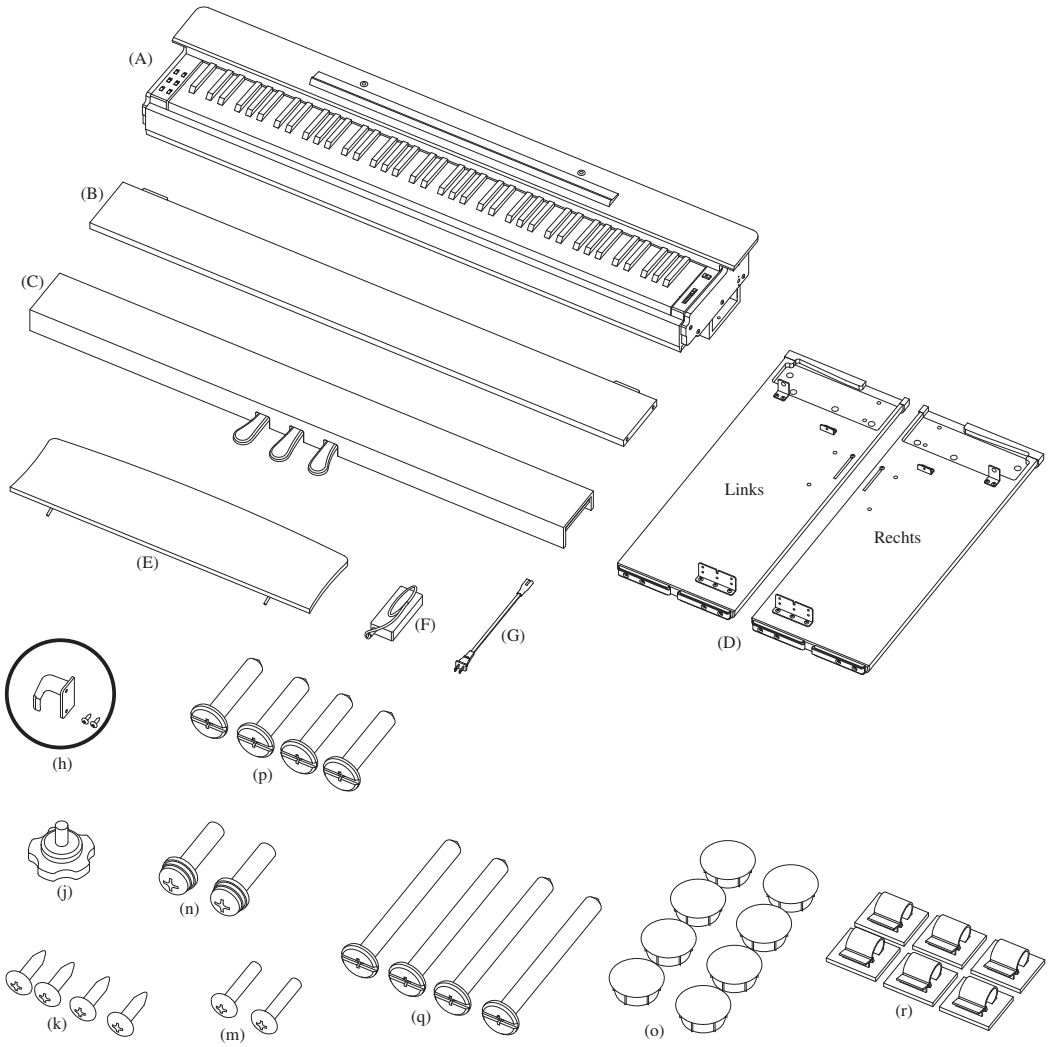

1. Draai de instelschroef (j) ca. 1 cm in de onderzijde van de pedaaleenheid (C). Maak de pedaalkabel aan de onderzijde van de pedaaleenheid (C) los.

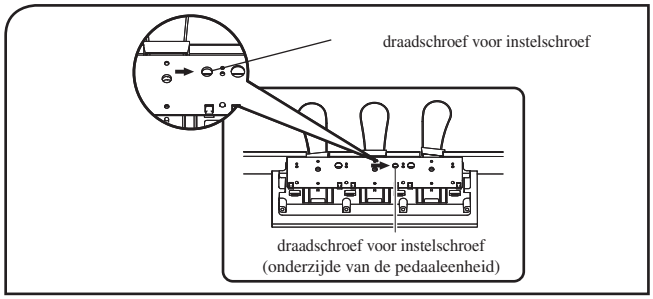

2. Leg de speeltafel (A) met zijn achterzijde op de bodem.

3. Plaats de zijpanelen (D) naast de speeltafel (A) zoals in de afbeelding aangetoond.

4. Bevestig de zijpanelen (D) aan de speeltafel (A) met de 4 schroeven 6x30 (p), de 2 schroeven 6x25 (n) en de 2 schroeven 4x20 (m) zoals in de afbeelding aangetoond. Draai de schroeven eerst niet helemaal vast.

5. Bevestig nu de achterwand (B) met de 4 schroeven 6x60 (q). Trek ook deze schroeven eerst nog niet te stevig aan.

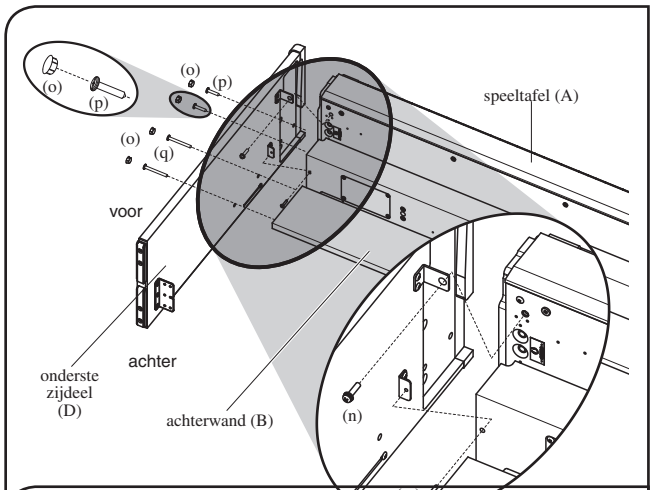

6. Bevestig nu de pedaaleenheid (C) aan de zijpanelen met de 4 schroeven 4x16 (k).

7 Een extra stabiele stand bereikt u, wanneer u de glijders - die zich onder de zijpanelen (D) bevinden - afschroeft, draait (zodanig dat ze er achter en voor uitsteken) en weer vastschroeft.

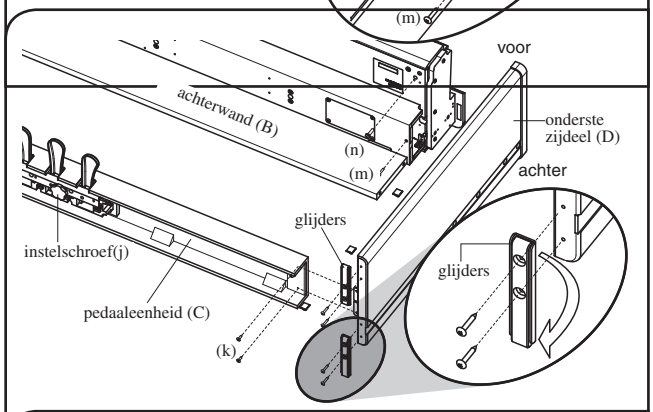

8. Plaats nu het instrument rechtop en trek alle schroeven vast. Let erop dat de speeltafel (A), de pedaaleenheid (C) en de zijpanelen (D) nauw met elkaar zijn verbonden.

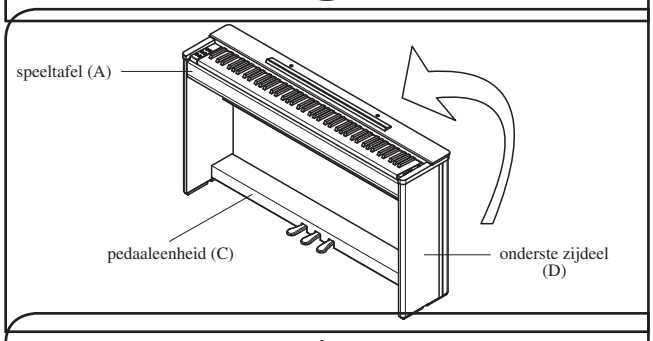

9. Bevestig de 8 afdekkapjes (o) op de openingen van de schroeven van de beide zijpanelen.

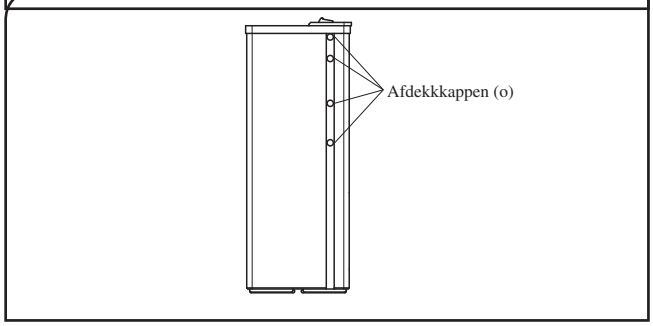

⚠ Attentie
- Let erop dat kleine kinderen niet met de afdekkappen spelen en deze inslikken.

10. Steek de lessenaar (E) in de daarvoor bedoelde openingen aan de bovenkant van de speeltafel.

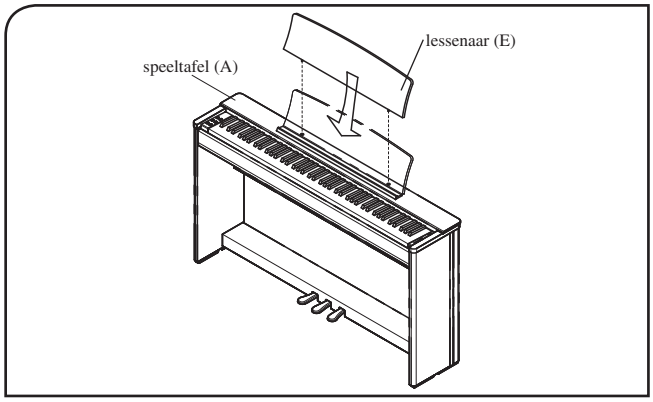

11. Verbind de kabel van de pedaaleenheid met de pedal bus aan de achterkant van de speeltafel. Let erop dat de vergrendeling van de stekker naar boven wijst. Bevestig de kabel met de kabelhouders (r) en binders.

12. Verbind de netadapter (F) met de DC IN bus aan de achterkant van de speeltafel. Steek de netkabel (G) in de netadapter. Bevestig de kabel met de kabelhouders (r) en binders.

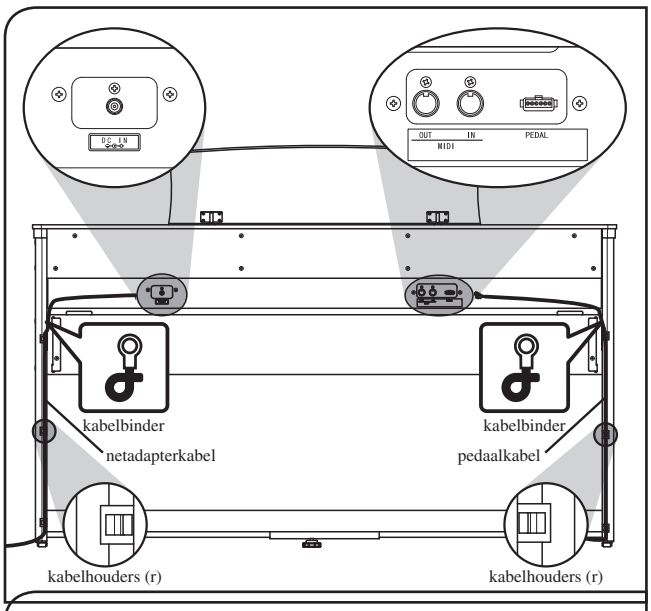

13. Draai de instelschroef (j) aan de onderkant van de pedaaleenheid (C) tegen de klok tot hij de bodem iets aanraakt en zo de pedaaleenheid steunt.

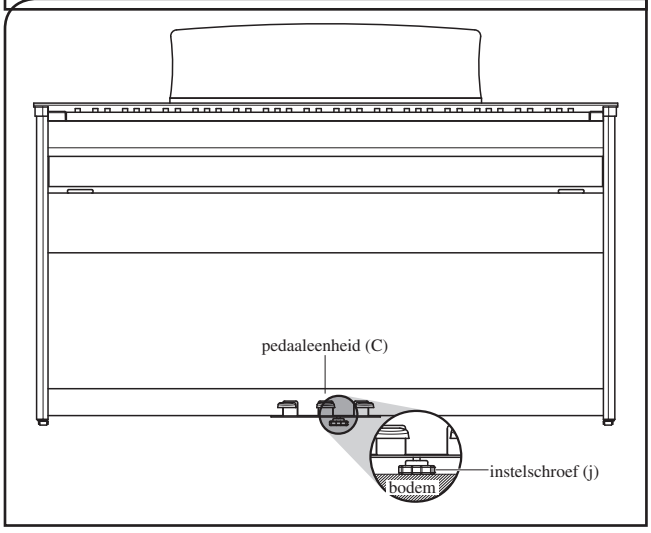

⚠ Attentie

- Let er bij het transport van het instrument op dat u steeds voldoende afstand tot de bodem houdt, opdat er geen beschadigingen aan de pedaaleenheid kunnen ontstaan.

14. Bevestig de houder voor de koptelefoon onder de speeltafel met de twee meegeleverde kleine schroeven.

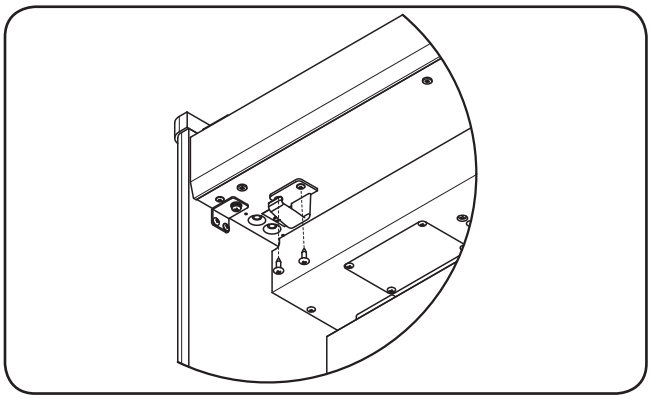

3) CONCERT MAGIC SONG LIJST

Categorie	Song naam	Toonsoort	Modus
Children's Songs	Twinkle, Twinkle, Little Star	1	MP
	I'm A Little Teapot	2	MP
	Mary Had A Little Lamb	3	MP
	London Bridge	4	MP
	Row, Row, Row, Your Boat	5	MP
	Frère Jacques	6	MP
	Old MacDonald Had A Farm	7	MP
Christmas Songs	Hark The Herald Angels Sing	8	MP
	Jingle Bells	9	MP
	Deck The Halls	10	MP
	O Come All Ye Faithful	11	MP
	Joy To The World	12	MP
	Silent Night	13	MP
	We Wish You A Merry Christmas	14	MP
American Classics	Battle Hymn Of The Republic	15	MP
	Yankee Doodle	16	MP
	Danny Boy	17	EB
	Clementine	18	MP
	Auld Lang Syne	19	MP
	Oh Susanna	20	SK
	The Camptown Races	21	MP
	When The Saints Go Marching In	22	EB
	The Entertainer	23	SK
Classical Selections	William Tell Overture	24	SK
	Andante from Symphony No.94 (Haydn)	25	MP
	Für Elise	26	EB
	Clair De Lune	27	SK
	Skater's Waltz	28	SK
	Blue Danube Waltz	29	SK
	Gavotte (Gossec)	30	SK
	Waltz of The Flowers	31	SK
Special Occasions	Bridal Chorus	32	MP
	Wedding March	33	SK
	Pomp And Circumstance	34	SK
International Songs	When Irish Eyes Are Smiling	35	EB
	Chiapenecas	36	SK
	Santa Lucia	37	SK
	Funiculi Funicula	38	SK
	Romance De L'amour	39	EB
	My Wild Irish Rose	40	EB

4) LESSON SONG LIJST

◇ BURGMÜLLER & CZERNY ETUDES

BURGMÜLLER 25
(25 ETUDES FACILES, OPUS 100)

1. La candeur
2. Arabesque
3. Pastorale
4. Petite réunion
5. Innocence
6. Progrès
7. Courant limpide
8. La gracieuse
9. La chasse
10 Tendre fleur
11. La bergeronnette
12. Adieu
13. Consolation
14. La styrienne
15. Ballade
16. Douce plainte
17. Babillarde
18. Inquiétude
19. Ave Maria
20. Tarentelle
21. Harmonie des anges
22. Barcarolle
23. Retour
24. L' hirondelle
25. La chevaleresque

CZERNY 30 (ETUDES DE MÉCANISME, OPUS 849)

*** Geen songnamen**

5) SPECIFICATIES

■ Tastatuur	88 toetsen met Responsive Hammer (RH) mechaniek
■ Interne klanken	15 (Concert Grand, Concert Grand2, Studio Grand, Modern Piano, Classic E.Piano, Modern E.Piano, Jazz Organ, Church Organ, Harpsichord, Vibraphone, String Ensemble, Slow Strings, Choir, New Age Pad, Atmosphere)
■ Polyfonie	Max. 96 noten
■ Overige functies	Volume, Transposer, stemming, Dual modus, vierhandig modus, 15 demosongs, aanslagdynamiektype (normaal, licht, zwaar, constant), galm (ruimte, podium, zaal), dempereffect, Concert Magic (40 songs), MIDI functie
■ Lesson functie	55 oefentitels, partij voor rechter- en linkerhand separaat afspeelbaar, tempo instelbaar
■ Recorder	1 spoor, 3 songs – totale capaciteit ca. 15.000 noten
■ Metronoom	Maatsoorten: 1/4, 2/4, 3/4, 4/4, 5/4, 3/8, 6/8 Tempo: 10-300 BPM
■ Pedalen	Demperpedaal (half pedaal mogelijk), softpedaal, sostenutopedaal
■ Aansluitingen	Koptelefoon x 2, pedaal, MIDI IN/OUT
■ Versterker	15 W x 2
■ Luidsprekers	8 x 12 cm (ovaal) x 2
■ Uitgangsvermogen	30 W
■ Afmeting in mm (bxdxh)	1368 x 295 x 766 mm (zonder lessenaar)
■ Gewicht in kg	36.5 kg / 80 lbs. (zonder lessenaar)

Kawai Model CL36 MIDI implementatie tabel

Date : FEBRUAR 2011
Version : 1.0

FUNCTION		TRANSMITED	RECEIVED	REMARKS
Basic channel	(Default) (Changed)	1 1 - 16	1 1 - 16	
Mode	(Default) (Message) (Altered)	Mode 3 × *********	Mode 1 Mode 1, 3* ×	* OMNI ON is de fabrieksinstelling. De keus van een MIDI kanaal activeert de OMNI OFF modus.
Note number	(True Voice)	15 - 113* *********	0 - 127 15 - 113	* incl. transponeren
Velocity	(Note ON) (Note OFF)	○ 9nH v=1-127 × 8nH v=0	○ ×	
After touch	Key's Channel's	× ×	× ×	
Pitch Bend		×	×	
Control change	7 64 66 67	× ○ ○ ○	○ ○ ○ ○	Volume demper pedaal sostenuto pedaal soft pedaal
Program Change	True	○ *********	○	Zie ook het overzicht van de programmawisselnummers op pag. 31.
System Exclusive		○	○	
Common	(Song Position) (Song Select) (Tune)	× × ×	× × ×	
System : Real time	(Clock) (Commands)	× ×	× ×	
Other	(Local ON / OFF) (All Notes OFF) (Active Sense) (Reset)	× × ○ ×	○ ○ ○ ×	

Mode 1 : OMNI ON, POLY Mode 2 : OMNI ON, MONO ○: Yes
Mode 3 : OMNI OFF, POLY Mode 4 : OMNI OFF, MONO ×: No

KAWAI

THE FUTURE OF THE PIANO

CL36 Gebruikershandleiding
KPSZ-XXXX : XXXXXX
OWXXXXX-SXXXX
Version.3
Copyright © 2011 Kawai Musical Instruments Mfg. Co.,Ltd. All Rights Reserved.